EURONORM
DRIVE SYSTEMS

HYPOÏDE REDUCTOREN

Introductie

De JKM en JKB serie is een nieuwe generatie reductoren die ontwikkeld zijn met het oog op hoog rendement waardoor deze energiezuinige motorreductoren kostenverlagend werken. Bij het ontwerp is rekening gehouden met de uitwisselbaarheid van bestaande traditionele wormwielreductoren. Kenmerken van de hypoïde reductoren zijn;

- uitwisselbaar met traditionele wormwielreductoren
- energiebesparend ten opzichte van traditionele wormwielreductor (rendement 92 - 94%)
- grote overbrenging
- minder milieubelastend

Belangrijke eigenschappen

- twee- en driestapsuitvoering
- nominaal vermogen van 0,12 - 4,00 kW
- overbrengingsverhouding van 1:7,5 - 1:300
- ingaande snelheid van 1400 rpm
- uitgaande kloppel van 100 - 500 Nm
- asmaaten van 20 - 40 $D_{1\ H8}$
- voorzien van een aanbouwflens of een volle ingaande as

Euronorm

Als internationaal opererende toeleveringspartner voorziet Euronorm de markt van aandrijfcomponenten, -systemen en -oplossingen. Euronorm onderscheidt zich door een breed productenpakket aan te bieden op het gebied van mechanische en elektrische aandrijftechniek dat gemakkelijk uitwisselbaar, kwalitatief hoogwaardig en concurrerend geprijsd is.

Direct contact, goed advies en afspraak is afspraak zijn belangrijke speerpunten van Euronorm. Door haar compacte organisatie is zij in staat haar relaties de aandacht te geven die zij nodig hebben en om in hun (lever)wensen te voorzien. Verder kunnen relaties rekenen op hoogwaardig technisch advies, professioneel testen van prototypes, uitgebreide documentatie en 3D tekeningen.

Euronorm is een betrouwbare toeleveringspartner en heeft veel reductoren, motoren en componenten op voorraad. De meeste aandrijvingen worden in haar assemblagecentrum samengesteld. Hierdoor kan zij een zeer uitgebreid assortiment (klantspecifieke) aandrijvingen met snelle levertijden aanbieden. Verder kan Euronorm in haar werkplaatsen aanpassingen doen zoals het spuiten in alle gewenste kleuren en coatingsystemen, het verlengen aanpassen van assen en het assembleren van samenstellingen.

E-S-JMC-NL-HYP-002-V01

Inhoud

E-S-JMC-NL-HYP-002-V01

1. Productoverzicht

Reductor type		2-traps uitvoering [type B]		3-traps uitvoering [type C]	
JRSTD / NMRV	W	Overbrengingsverhouding	Koppel [Nm]	Overbrengingsverhouding	Koppel [Nm]
JKM28		7.5 - 60	110 - 130	50 - 300	110 - 130
JKM38	JKB38	7.5 - 60	100 - 200	50 - 300	120 - 200
JKM48	JKB48	7.5 - 60	280 - 350	50 - 300	350
JKM58	JKB58	7.5 - 60	280 - 500	50 - 300	350 - 500

2. Eigenschappen

2.1 Kenmerken

De JKM en JKB serie is een nieuwe generatie aandrijfproducten. Er is een nieuwe compromis gevonden tussen prijs, efficiency en compactheid. De belangrijkste kenmerken zijn:

- De hypoïde trap heeft een grote overbrenging. Deze is aanzienlijk groter dan bij een kegelwieltrap en heeft nagenoeg hetzelfde rendement. De hypoïde trap heeft een lagere overbrenging dan een wormwieltrap, maar wel een veel beter statisch en dynamisch rendement.
- Hoge “koppel-dichtheid”; veel koppel uit een kleine aandrijving en efficiënt. Daarnaast heeft het een lage milieubelasting en lage energiekosten.
- Gemaakt van een hoge kwaliteit aluminium legering: Licht in gewicht en corrosiebestendig.
- Draait zeer soepel en met weinig geluid. Zeer goede “back drive” performance (nauwelijks sprake van een remmende werking).
- Geschikt voor diverse toepassingen en eenvoudig te monteren.
- De inbouwmaten van de JKM-serie zijn uitwisselbaar met o.a. de JRSTD en de NMRV serie wormwielreductoren. De inbouwmaten van de JKB-serie zijn uitwisselbaar met o.a. W-type wormwielreductoren.
- Met de modulaire opbouw zijn veel verschillende combinaties en inbouwwijzen mogelijk. Hierdoor kan dit type aandrijving in velerlei toepassingen gebruikt worden.

2.2 Materiaalsamenstelling

- Behuizing: spuitgiet aluminiumlegering.
- Tandwiel: gehard en geslepen, hardheid 56-62 HRC.

2.3 Afwerking

Gestraald, fosfaathoudende primer, eindlaag RAL9022.

3. Type codering

JK M 28 B 20 071B14a B
❶ ❷ ❸ ❹ ❺ ❻ ❼

E-S-JMC-NL-HYP-002-V01

	Toelichting
1	JK = Code voor de gehele serie Hypoïde reductoren
2	M = in aanbouwmaten gelijk aan de JRSTD en de NMRV serie, B = in aanbouwmaten gelijk aan de W-serie
3	28 = bouwgrootte. Beschikbaar zijn de 28, 38, 48 en 58.
4	B = 2traps, C = 3traps
5	20 = ratio. Beschikbaar is 7,5 tot 300
6	071B14a = aanbouwflens voor motor. HS is uitvoering met volle ingaande as.
7	Montage positie

Opmerking: aangebouwde motoren kunnen worden meegeleverd. De specificaties hiervoor dienen bij bestelling te worden opgegeven.

Bestelling

Bij bestellingen graag de volgende informatie aangeven:

1. De typecodering van de reductor (type, overbrengingsverhouding, montagepositie etc.).
2. De standaard kleur van de reductor is grijs. Afwijkende kleuren optioneel leverbaar.
3. Benodigde aantal.
4. Speciale voorzieningen of opties.
5. Contactgegevens.

4. Selectie

4.1 Vermogen P

P_1 ingaand vermogen
P_2 uitgaand vermogen
P_{1n} maximaal toelaatbaar ingaand vermogen
f_s servicefactor
η aandrijfrendement

$$P_1 = \frac{P_2}{\eta} [kW]$$

$$P_{1n} \geq P_1 \bullet f_s [kW]$$

Het rendement van de JK serie is 94% bij de 2 traps uitvoering en 92% bij de 3 traps uitvoering.

4.2 Toerentallen

n_1 ingaand toerental
n_2 uitgaand toerental

Alle waarden in deze catalogus zijn gebaseerd op een ingaande snelheid van 1400 rpm. Wij adviseren deze snelheid of lager aan te houden. Bij toepassing ven hogere ingaande toerentallen adviseren wij u contact met ons op te nemen voor een maatwerkadvies.

4.3 Overbrengingsverhouding

De overbrengingsverhouding is het resultaat van het ingaande toerental gedeeld door het uitgaande toerental.

4.4 Koppel

M_2 uitgaand koppel
M_{2n} maximal toelaatbaar uitgaand koppel
P_1 ingaand vermogen
η rendement
f_s servicefactor

$$M_2 = \frac{9550 \bullet P_1 \bullet \eta}{n_2} [Nm]$$

$$M_{2n} \geq M_2 \bullet f_s [Nm]$$

4.5 Servicefactor fs

De servicefactor is een correctiefactor om het effect van de applicatie en toepassing op de vertragingskast mee te laten wegen bij de selectie. Voor het bepalen van de servicefactor zijn de volgende punten van belang:

$$i = \frac{n_1}{n_2}$$

- Aantal draaiuren per dag (keuze uit 24 uur, 16 uur of 8 uur).
- Aantal starts en stops per uur.
- De mate van schokkende of juist gelijkmatige belasting: de belastingclassificatie.

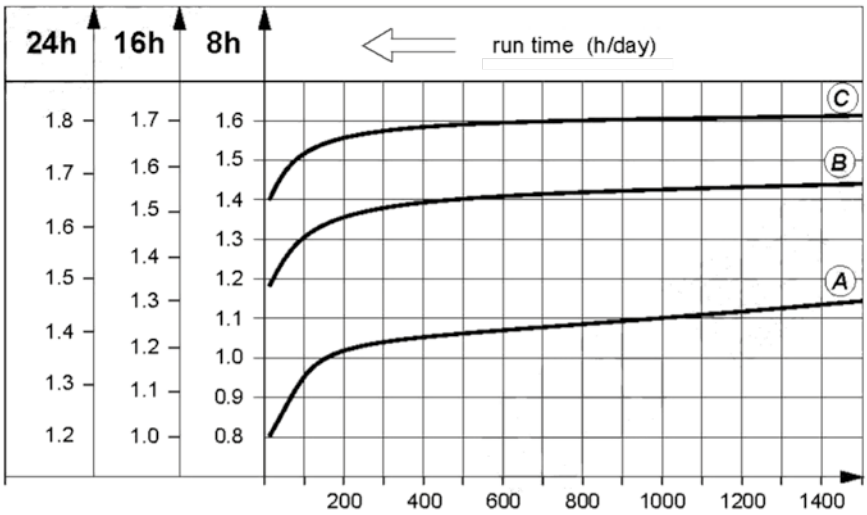

fig: Servicefactor (f_s) opstart frequentie Z (1/h) *

In de grafiek kunt u aan de hand van de bovenstaande punten de servicefactor bepalen.
* aantal starts Z: De cycli omvatten alle starts en stops en variaties in snelheid van laag naar hoog en visa versa.

4.5.1 Belastingclassificatie

Ⓐ	gelijkmatige belasting, versnellingsfactor $f_a \leq 0.2$	Schroeftransporteurs voor lichte materialen, ventilatoren, assemblagelijnen, lopende banden voor lichte materialen, kleine mixers, reinigingsinstallaties, vulmachines en besturingen.
Ⓑ	licht stotende belasting, versnellingsfactor factor $f_a \leq 3$	Wikkelinstallaties, houtbewerkingsmachines, goederenliften, balanceerders, behandelinstallaties, middelzware mixers, lopende banden voor zware materialen, lieren, schuifdeuren, mestschrapers, verpakkingsmachines, betonmolens, kraa werktuigen, freesmachines, vouwmachines, tandpompen.
Ⓒ	zwaar stotende belasting, versnellingsfactor $f_a \leq 10$	Mixers voor zware materialen, scharen, persen, centrifuges, draaiinrichtingen, lieren en liften voor zware materialen, slijpbanken, puinbrekers, emmerliften, boormachines, kneedmachines, kneedpersen, kantmachines, draaitafels, draaitrommels, trilmotors, versnipperaars.

4.5.2 Versnellingsfactor

De versnellingsfactor wordt als volgt berekend:

$$f_a = \frac{J_c}{J_m}$$

f_a versnellingsfactor
J_c totaal externe massatraagheidsmoment van het gedreven werktuig (kgm2)
J_m massatraagheidsmoment van de motor (kgm2)

Neem contact met ons op indien de versnellingsfactor groter is dan 10.
Om de levensduur van de reductor te garanderen dient de servicefactor f_s die uit de catalogus geselecteerd wordt gelijk aan of groter te zijn dan de berekende gebruiksfactor.

Voorbeeld
Versnellingsfactor 2.5 (belastingskwalificatie Ⓑ), 14 uur/dag bedrijfsduur (afronden naar 16 uur/dag) en 200 cycli/uur resulteert in een servicefactor f_s =1.48
Selecteer servicefactor f_s = 1.48 volgens de overzichtpagina.

E-S-JMC-NL-HYP-002-V01

4.6 Radiale en axiale as belastingen

Axiale belasting

De maximale axiale belasting (F_{ax}) wordt bepaald door de formule:

F_{ax} = F(1,2) • 0,1

$F_{r(1,2)}$ = toegestane radiale belasting wanneer de last aangrijpt in het midden van de as (x = L/2).
De waarden staan in de selectie tabellen en worden uitgedrukt in [N]. F_{r1} = ingaande as, F_{r2} = uitgaande as

Bij bepaling van de radiale belasting dient u het type lastwerktuig gemonteerd op het aseinde te worden gemonteerd
Factor F_z corrigeert deze belasting:

Soort lastwerktuig	Fz	opmerkingen
Tandwielen	1,15	< 17 tanden
Kettingwielen	1,25	< 20 tanden
	1,4	< 13 tanden
V-snaar	1,7	mate van riemspanning heeft invloed
Vlakke riem	2,5	mate van riemspanning heeft invloed
Tandriem	2,5	mate van riemspanning heeft invloed

Radiale belasting

De radiale belasting wordt als volgt berekend:

$$F_r = \frac{M \bullet 2000 \bullet f_Z}{d_0} \text{ [N]}$$

F_r Resultante radiale belasting [N]
M Draaimoment van de as [Nm]
d_0 Steekcirkel van het overbrengingselement [mm]
f_z Correctiefactor afhankelijk van type overbrengingselement

De radiale belasting wordt bepaald door de nominale levensduur van de lagers L10H (volgens ISO281).
Voor bijzondere bedrijfsomstandigheden, kan de radiale belasting worden bepaald met aangepaste levensduurberekening L_{na}.

Bij de toelaatbare radiale belastingen, zoals gegeven in de keuzetabellen, grijpt de kracht aan in het midden van de as. Als dit niet het geval is moet er een correctieberekening uitgevoerd worden. Daarnaast moet ook de sterkte van de as bepaald worden. Uiteraard geldt dat de levensduur van de as en de lagers beide voldoende moet zijn.

Voor het lager dient de volgende formule te worden gebruikt:

F_{xL} = lagerlevensduur: $$FxL_2 = F_{r(1,2)} \bullet \frac{a}{b + x} \text{ [M]}$$

$F_{r(1,2)}$ = toegestane radiale belasting wanneer de last aangrijpt in het midden van de as (x = L/2).
De waarden staan in de selectie tabellen en worden uitgedrukt in Newton [N].
x = afstand van de borst van de as tot het aangrijpingspunt en wordt uitgedrukt in millimeter [mm].
a, b = constante afhankelijk van het type en de bouwgrootte [mm].

E-S-JMC-NL-HYP-002-V01

Radiale belasting uitgaande as

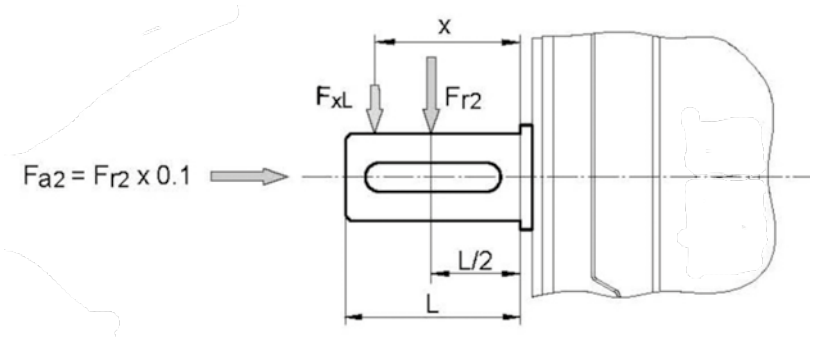

F_{a2} = Uitgaande axiale belasting

Constante ten behoeve van correctie aangrijpingspunt:

	JKM28B	JKM28C	JKM 38 B	JKM38C	JKM48B	JKM48C	JKM58B	JKM58C
a	104	104	118	118	131	131	159	159
b	78	78	93	93	101	t01	119	119

Constante ten behoeve van correctie aangrijpingspunt:

			JKB38B	JKB38C	JKB48B	JKB48C	JKB58B	JKB58C
a			128	128	135	135	148.5	148.5
b			98	98	105	105	118.5	118.5

Radiale belasting ingaande as

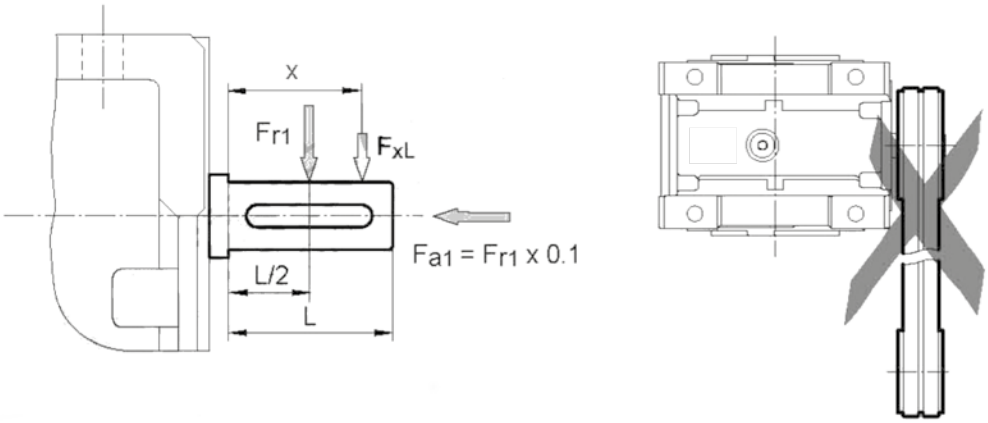

F_{a1} = Ingaande axiale belasting

Het is niet toegestaan om omspannende overbrengingen op de ingaande as te plaatsen. Dit geldt voor zowel 2-traps als 3-traps reductoren.

Constante afhankelijk van het type en de bouwgrootte:

	JKM28B	JKM28C	JKM38B JKB38B	JKM38C JKB38C	JKM48B JKB48B	JKM48C JKB48C	JKM58B JKB58B	JKM58C JKB58C
a	51.5	56		56	73	70	81	70
b	40	44.5	43	44.5	53	55	61	55

E-S-JMC-NL-HYP-002-V01

5 Berekenings voorbeelden

5.1 Motorreductor

Voorbeeld: benodigd vermogen 0.25kW voor aangedreven machine, bedrijfsduur 8 uur/dag, gemiddeld schokkende belasting, startfrequentie 100 (1 /uur), n2=35rpm, **B3** montagepositie.

Controleer vervolgens de servicefactor tabel op bladzijde 6. Selecteer f_s = 1,3

$$i = \frac{n_1}{n_2} = \frac{1400}{35} = 40$$

$$P_{1n} \geq P_1 \bullet f_s = \frac{P_2}{\eta} \bullet f_s = \frac{0.25}{0.94} \bullet 1.3 = 0.345 \text{ kW}$$

Selecteer type:
JKM28B - 40.09 - 71B5 - 7124 - B3

5.2 Reductor

Voorbeeld: Benodigd koppel 200Nm op aangedreven machine, bedrijfsduur 8 uur/dag, gelijkmatige belasting, start frequentie 400(1/uur), **FA1** montage. n1=900 rpm, n2=2.5 r/min, na controle in de selectietabel is de enige selectiemogelijkheid een 3-trapsreductor:

Controleer vervolgens de servicefactor tabel op bladzijde 6. Selecteer f_s = 1,05

$$i = \frac{n_1}{n_2} = \frac{900}{6} = 40$$

$$P_{1n} \geq M_2 \bullet f_s = 200 \bullet 1.05 = 210 \text{ Nm}$$

$$P_{1n} \geq P_1 \bullet f_s = \frac{M_2 \bullet n_1}{9550 \bullet \eta \bullet i} \bullet f_s = \frac{210 \bullet 900}{9550 \bullet 0.92 \bullet 150} \bullet 1.05 = 0.151 \text{ kW}$$

Selecteer type:
JKM48C-151.20-FA1

6 Tabellen en afmetingen

6.1 Opmerkingen selectietabellen

	Grijs vlak betekent dat de combinatie mogelijk is.
	Een leeg vlak geeft aan dat de combinatie niet mogelijk is.
*	Hoogste overbrengingsverhouding.
P_{1n}	Nominaal vermogen aandrijfmotor [kW].
n_2	Uitgaand toerental [r/min].
M_{2n}	Uitgaand koppel [Nm].
M_{2max}	Max. toelaatbaar uitgaand koppel [Nm].
F_{r2}	Toelaatbare radiale belasting uitgaande as [N].
i	Nominale overbrengingsverhouding.
i_a	Precieze overbrengingsverhouding.
f_s	Servicefactor horende bij de combinatie tussen motor en reductor bij een nominale belasting van de motor overal puntjes.
	Reductortype.
	Motortype.
Page	Afmetingen op bladzijde.

E-S-JMC-NL-HYP-002-V01

6.2 Selectie tabellen

JKM 28..		n_1 = 1400 rpm								130 Nm
Gear units		i Nominal	i Actual	n_2 [r/min]	M2N [Nm]	F_{r2} [N]	63B5	71B5 71B14	80B5 80B14	90B5 90B14
					3 Traps					
JKM28C		300	291.79	4.8	110	4100				
JKM28C		250	244.29	5.8	130	4100				
JKM28C		200	200.44	7.0	130	4100				
JKM28C		150	146.67	9.6	130	4000				
JKM28C		125	120.34	12	130	3770				
JKM28C		100	101.04	14	130	3560				
JKM28C		75	74.62	19	130	3220				
JKM28C		60	62.36	23	120	3030				
JKM28C		50	52.36	27	110	2860				
					2 Traps					
JKM28B		60	58.36	24	110	2960				
JKM28B		50	48.86	29	130	2790				
JKM28B		40	40.09	35	130	2610				
JKM28B		30	29.33	48	130	2350				
JKM28B		25	24.07	59	130	2200				
JKM28B		20	20.21	70	130	2080				
JKM28B		15	14.92	94	130	1880				
JKM28B		12.5	12.47	113	130	1770				
JKM28B		10	10.47	134	130	1670				
JKM28B		7.5	7.73	182	100	1510				

JKM38.. JKB38..		n_1 = 1400 rpm								200 Nm
Gear units		i Nominal	i Actual	n_2 [r/min]	M2N [Nm]	F_{r2} [N]	63B5	71B5 71B14	80B5 80B14	90B5 90B14
					3 Traps					
JKM38C	JKB38C	300	302.50	4.7	170	4800				
JKM38C	JKB38C	250	243.57	5.8	200	4800				
JKM38C	JKB38C	200	196.43	7.2	200	4800				
JKM38C	JKB38C	150	151.56	9.3	200	4650				
JKM38C	JKB38C	125	122.22	12	200	4330				
JKM38C	JKB38C	100	101.27	14	200	4070				
JKM38C	JKB38C	75	73.33	20	160	3650				
JKM38C	JKB38C	60	63.33	23	140	3480				
JKM38C	JKB38C	50	52.48	27	120	3270				
					2 Traps					
JKM38B	JKB38B	60	60.50	24	170	3430				
JKM38B	JKB38B	50	48.71	29	200	3190				
JKM38B	JKB38B	40	39.29	36	200	2970				
JKM38B	JKB38B	30	30.31	47	200	2720				
JKM38B	JKB38B	25	24.44	58	200	2530				
JKM38B	JKB38B	20	20.25	70	200	2380				
JKM38B	JKB38B	15	14.67	96	190	2130				
JKM38B	JKB38B	12.5	12.67	111	165	2030				
JKM38B	JKB38B	10	10.50	134	135	1910				
JKM38B	JKB38B	7.5	7.60	185	100	1710				

E-S-JMC-NL-HYP-002-V01

JKM48.., JKB48.. n_1 = 1400 r/min — 350 Nm

Gear units		i Nominal	i Actual	n_2 [r/min]	M2N [Nm]	F_{r2} [N]	63B5	71B5 71B14	80B5 80B14	90B5 90B14	100B5 100B14	112B5 112B14
					3 Traps							
JKM48C	JKB48C	300	297.21	4.8	350	6500						
JKM48C	JKB48C	250	240.89	5.9	350	6500						
JKM48C	JKB48C	200	200.66	7.0	350	6500						
JKM48C	JKB48C	150	151.20	9.3	350	6500						
JKM48C	JKB48C	125	125.95	12	350	5980						
JKM48C	JKB48C	100	99.22	15	350	5520						
JKM48C	JKB48C	75	75.45	19	350	5040						
JKM48C	JKB48C	60	62.43	23	350	4730						
JKM48C	JKB48C	50	49.18	29	350	4370						
					2 Traps							
JKM48B	JKB48B	60	59.44	24	350	4660						
JKM48B	JKB48B	50	48.18	30	350	4340						
JKM48B	JKB48B	40	40.13	35	350	4080						
JKM48B	JKB48B	30	30.24	47	350	3720						
JKM48B	JKB48B	25	25.19	56	350	3500						
JKM48B	JKB48B	20	19.84	71	350	3230						
JKM48B	JKB48B	15	15.09	93	350	2950						
JKM48B	JKB48B	12.5	12.49	113	350	2770						
JKM48B	JKB48B	10	9.84	143	350	2550						
JKM48B	JKB48B	7.5	7.48	188	280	2330						

JKM58.., JKB58.. n_1 = 1400 r/min — 500 Nm

Gear units		i Nominal	i Actual	n_2 [r/min]	M2N [Nm]	F_{r2} [N]	63B5	71B5 71B14	80B5 80B14	90B5 90B14	100B5 100B14	112B5 112B14
					3 Traps							
JKM58C	JKB58C	300	295.18	4.8	460	8300						
JKM58C	JKB58C	250	240.89	5.9	500	8300						
JKM58C	JKB58C	200	200.66	7.0	500	8300						
JKM58C	JKB58C	150	151.20	9.3	500	8050						
JKM58C	JKB58C	125	125.95	12	500	7580						
JKM58C	JKB58C	100	99.22	15	500	7000						
JKM58C	JKB58C	75	75.45	19	500	6390						
JKM58C	JKB58C	60	62.43	23	450	6000						
JKM58C	JKB58C	50	49.18	29	350	5540						
					2 Traps							
JKM58B	JKB58B	60	59.04	24	460	5890						
JKM58B	JKB58B	50	48.18	30	500	5500						
JKM58B	JKB58B	40	40.13	35	500	5170						
JKM58B	JKB58B	30	30.24	47	500	4710						
JKM58B	JKB58B	25	25.19	56	500	4430						
JKM58B	JKB58B	20	19.84	71	500	4090						
JKM58B	JKB58B	15	15.09	93	500	3730						
JKM58B	JKB58B	12.5	12.49	113	460	3510						
JKM58B	JKB58B	10	9.84	143	360	3240						
JKM58B	JKB58B	7.5	7.48	188	280	2950						

E-S-JMC-NL-HYP-002-V01

JKM.. / JKB..

P_{1n} [kW]	n_2 [r/min]	M_{2n} [Nm]	i Nominal	i Actual	F_{r2} [N]	fs		
0.12	**5.7**	184	**250**	244.29	4100	0.7	**JKM28C**	**63B5**
	7.0	151	**200**	200.44	4100	0.9		
	9.5	110	**150**	146.67	4000	1.2		
	11.6	91	**125**	120.34	3770	1.4		
	13.9		**100**	101.04	3560	1.7		
	18.8	56	**75**	74.62	3220	2.3		
	22.5	£>47	**60**	62.36	3030	2.6		
	26.7	39	**50**	52.36	2860	2.8		
	24.0	45	**60**	58.36	2960	2.4	**JKM28B**	**63B5**
	28.7	38	**50**	48.86	2790	3.5		
	35	31	**40**	40.09	2610	4.2		
	48	23	**30**	29.33	2350	5.8		
	58	18.5	**25**	24.07	2200	7.0		
	69	15.6	**20**	20.21	2080	8.4		
	94	11.5	**15**	14.92	1880	11.3		
	112	9.6	**12.5**	12.47	1770	13.5		
	134	8.1	**10**	10.47	1670	16.1		
	181	5.9	**7.5**	7.73	1510	16.8		
	5.7	183	**250**	243.57	4800	1.1	**JKM38C**	**63B5**
	7.1	148	**200**	196.43	4800	1.4	**JKB38C**	**63B5**
	9.2	114	**150**	151.56	4650	1.8		
	11.5	92	**125**	122.22	4330	2.2		
	13.8	76	**100**	101.27	4070	2.6		
	19.1	55	**75**	73.33	3650	2.9		
	22.1	48	**60**	63.33	3480	2.9		
	26.7	40	**50**	52.48	3270	3.0		
	23.1	47	**60**	60.50	3430	3.7	**JKM38B**	**63B5**
	28.7	37	**50**	48.71	3190	5.3	**JKB38B**	**63B5**
	36	30	**40**	39.29	2970	6.6		
	46	23	**30**	30.31	2720	8.6		
	4.7	224	**300**	297.21	6500	1.6	**JKM48C**	**63B5**
	5.8	181	**250**	240.89	6500	1.9	**JKB48C**	**63B5**
	7.0	151	**200**	200.66	6500	2.3		
	9.3	114	**150**	151.20	6500	3.1		
	11.1	95	**125**	125.95	5980	3.7		
	4.7	222	**300**	295.18	8300	2.1	**JKM58C**	**63B5**
	5.8	181	**250**	240.89	8300	2.8	**JKB58C**	**63B5**
	7.0	151	**200**	200.66	8300	3.3		
	9	114	**150**	151.20	8050	4.4		
0.18	**9.6**	165	**300**	291.79	4000	0.7	**JKM28C**	**63B5**
	11.5	138	**250**	244.29	3790	0.9		
	14.0	113	**200**	200.44	3550	1.1		
	19.1	83	**150**	146.67	3200	1.6		
	23.3	68	**125**	120.34	2990	1.9		
	27.7	57	**100**	101.04	2820	2.3		
	38	42	**75**	74.62	2550	3.1		
	45	35	**60**	62.36	2400	3.4		
	53	30	**50**	52.36	2270	3.7		
	48	34	**60**	58.36	2350	3.3	**JKM28B**	**63B5**
	57	28	**50**	48.86	2220	4.6		
	70	23	**40**	40.09	2070	5.6		
	95	16.9	**30**	29.33	1870	7.7		
	116	13.9	**25**	24.07	1750	9.4		

E-S-JMC-NL-HYP-002-V01

JKM.. / JKB..

P_{1n} [kW]	n_2 [r/min]	M_{2n} [Nm]	i Nominal	i Actual	F_{r2} [N]	fs		
0.18	11.6	136	**125**	120.34	3770	1.0	**JKM28C**	**63B5**
	13.9	114	**100**	101.04	3560	1.1		
	18.8	84	**75**	74.62	3220	1.5		
	22.5	70	**60**	62.36	3030	1.7		
	26.7	59	**50**	52.36	2860	1.9		
	24.0	67	**60**	58.36	2960	1.6	**JKM28B**	**63B5**
	28.7	56	**50**	48.86	2790	2.3		
	35	46	**40**	40.09	2610	2.8		
	48	34	**30**	29.33	2350	3.8		
	58	28	**25**	24.07	2200	4.7		
	69	23	**20**	20.21	2080	5.6		
	94	17.2	**15**	14.92	1880	7.5		
	112	14.4	**12.5**	12.47	1770	9.0		
	134	12.1	**10**	10.47	1670	10.8		
	181	8.9	**7.5**	7.73	1510	11.2		
	12.1	131	**75**	74.62	3730	1.0	**JKM28C**	**71B5/B14**
	14.4	110	**60**	62.36	3510	1.1		
	17.2	92	**50**	52.36	3310	1.2		
	15.4	105	**60**	58.36	3430	1.0	**JKM28B**	**71B5/B14**
	18.4	88	**50**	48.86	3240	1.5		
	22.4	72	**40**	40.09	3030	1.8		
	31	53	**30**	29.33	2730	2.5		
	37	43	**25**	24.07	2550	3.0		
	45	36	**20**	20.21	2410	3.6		
	60	27	**15**	14.92	2180	4.9		
	72	22	**12.5**	12.47	2050	5.8		
	9.3	171	**300**	302.50	4650	1.0	**JKM38C**	**63B5**
	11.5	138	**250**	243.57	4330	1.5	**JKB38C**	**63B5**
	14.3	111	**200**	196.43	4030	1.8		
	18.5	86	**150**	151.56	3690	2.3		
	22.9	69	**125**	122.22	3440	2.9		
	27.6	57	**100**	101.27	3230	3.5		
	38	41	**75**	73.33	2900	3.9		
	44	36	**60**	63.33	2760	3.9		
	53	30	**50**	52.48	2590	4.0		
	7.1	222	**200**	196.43	4800	0.9	**JKM38C**	**63B5**
	9.2	171	**150**	151.56	4650	1.2	**JKB38C**	**63B5**
	11.5	138	**125**	122.22	4330	1.4		
	13.8	114	**100**	101.27	4070	1.7		
	19.1	83	**75**	73.33	3650	1.9		
	22.1	72	**60**	63.33	3480	2.0		
	26.7	59	**50**	52.48	3270	2.0		
	23.1	70	**60**	60.50	3430	2.4	**JKM38B**	**63B5**
	28.7	56	**50**	48.71	3190	3.6	**JKB38B**	**63B5**
	36	45	**40**	39.29	2970	4.4		
	7.4	215	**125**	122.22	4800	0.9	**JKM38C**	**71B5/B14**
	8.9	178	**100**	101.27	4720	1.1	**JKB38C**	**71B5/B14**
	12.3	129	**75**	73.33	4230	1.2		
	14.2	111	**60**	63.33	4030	1.3		
	17.1	92	**50**	52.48	3790	1.3		
	14.9	109	**60**	60.50	3970	1.6	**JKM38B**	**71B5/B14**
	18.5	87	**50**	48.71	3690	2.3	**JKB38B**	**71B5/B14**
	22.9	71	**40**	39.29	3440	2.8		
	29.7	54	**30**	30.31	3150	3.7		
	9.4	168	**300**	297.21	6320	2.1	**JKM48C**	**63B5**
	11.6	136	**250**	240.89	5890	2.6	**JKB48C**	**63B5**
	14.0	113	**200**	200.66	5540	3.1		
	18.5	85	**150**	151.20	5040	4.1		

E-S-JMC-NL-HYP-002-V01

JKM.. / JKB..

P_{1n} [kW]	n_2 [r/min]	M_{2n} [Nm]	i Nominal	i Actual	F_{r2} [N]	fs		
0.18	4.7	336	**300**	297.21	6500	1.0	**JKM48C**	**63B5**
	5.8	272	**250**	240.89	6500	1.3	**JKB48C**	**63B5**
	7.0	227	**200**	200.66	6500	1.5		
	9.3	171	**150**	151.20	6500	2.0		
	11.1	142	**125**	125.95	5980	2.5		
	14.1	112	**100**	99.22	5520	3.1		
	18.6	85	**75**	75.45	5040	4.1		
	4.5	353	**200**	200.66	6500	1.0	**JKM48C**	**71B5**
	6.0	266	**150**	151.20	6500	1.3	**JKB48C**	**71B5**
	7.1	221	**125**	125.95	6500	1.6		
	9.1	174	**100**	99.22	6400	2.0		
	11.9	133	**75**	75.45	5840	2.6		
	14.4	110	**60**	62.43	5480	3.2		
	18.3	86	**50**	49.18	5060	4.1		
	15.1	107	**60**	59.44	5390	3.3	**JKM48B**	**71B5**
	18.7	87	**50**	48.18	5030	4.0	**JKB48B**	**71B5**
	9.5	167	**300**	295.18	7990	2.8	**JKM58C**	**63B5**
	11.6	136	**250**	240.89	7470	3.7	**JKB58C**	**63B5**
	4.7	333	**300**	295.18	8300	1.4	**JKM58C**	**63B5**
	5.8	272	**250**	240.89	8300	1.8	**JKB58C**	**63B5**
	7.0	227	**200**	200.66	8300	2.2		
	9.3	171	**150**	151.20	8050	2.9		
	11.1	142	**125**	125.95	7580	3.5		
	3.7	423	**250**	240.89	8300	1.2	**JKM58C**	**71B5**
	4.5	353	**200**	200.66	8300	1.4	**JKB58C**	**71B5**
	6.0	266	**150**	151.20	8300	1.9		
	7.1	221	**125**	125.95	8300	2.3		
	9.1	174	**100**	99.22	8110	2.9		
	11.9	133	**75**	75.45	7400	3.8		
	14.4	110	**60**	62.43	6950	4.1		
0.25	19.1	115	**150**	146.67	3200	1.1	**JKM28C**	**63B5**
	23.3	94	**125**	120.34	2990	1.4		
	27.7	79	**100**	101.04	2820	1.6		
	38	59	**75**	74.62	2550	2.2		
	45	49	**60**	62.36	2400	2.5		
	53	41	**50**	52.36	2270	2.7		
	48	47	**60**	58.36	2350	2.4	**JKM28B**	**63B5**
	57	39	**50**	48.86	2220	3.3		
	70	32	**40**	40.09	2070	4.0		
	18.8	117	**75**	74.62	3220	1.1	**JKM28C**	**71B5/B14**
	22.5	98	**60**	62.36	3030	1.2		
	26.7	82	**50**	52.36	2860	1.3		
	24.0	94	**60**	58.36	2960	1.2	**JKM28B**	**71B5/B14**
	28.7	78	**50**	48.86	2790	1.7		
	35	64	**40**	40.09	2610	2.0		
	48	47	**30**	29.33	2350	2.8		
	58	39	**25**	24.07	2200	3.4		
	69	32	**20**	20.21	2080	4.0		
	94	24	**15**	14.92	1880	5.4		
	18.4	122	**50**	48.86	3240	1.1	**JKM28B**	**71B5/B14**
	22.4	100	**40**	40.09	3030	1.3		
	31	73	**30**	29.33	2730	1.8		
	37	60	**25**	24.07	2550	2.2		
	45	50	**20**	20.21	2410	2.6		
	60	37	**15**	14.92	2180	3.5		
	72	31	**12.5**	12.47	2050	4.2		
	86	26	**10**	10.47	1930	5.0		
	116	19	**7.5**	7.73	1750	5.2		

E-S-JMC-NL-HYP-002-V01

JKM.. / JKB..

P_{1n} [kW]	n_2 [r/min]	M_{2n} [Nm]	i Nominal	i Actual	F_{r2} [N]	fs		
0.25	11.5	191	**250**	243.57	4330	1.0	**JKM38C**	**63B5**
	14.3	154	**200**	196.43	4030	1.3	**JKB38C**	**63B5**
	18.5	119	**150**	151.56	3690	1.7		
	22.9	96	**125**	122.22	3440	2.1		
	27.6	79	**100**	101.27	3230	2.5		
	38	58	**75**	73.33	2900	2.8		
	44		**60**	63.33	2760	2.8		
	53	41	**50**	52.48	2590	2.9		
	11.5	192	**125**	122.22	4330	1.0	**JKM38C**	**71B5/B14**
	13.8	159	**100**	101.27	4070	1.3	**JKB38C**	**71B5/B14**
	19.1	115	**75**	73.33	3650	1.4		
	22.1	99	**60**	63.33	3480	1.4		
	26.7	82	**50**	52.48	3270	1.5		
	23.1	97	**60**	60.50	3430	1.8	**JKM38B**	**71B5/B14**
	28.7	78	**50**	48.71	3190	2.6	**JKB38B**	**71B5/B14**
	36	63	**40**	39.29	2970	3.2		
	46	49	**30**	30.31	2720	4.1		
	12.3	179	**75**	73.33	4230	0.9	**JKM38C**	**71B5/B14**
	14.2	155	**60**	63.33	4030	0.9	**JKB38C**	**71B5/B14**
	17.1	128	**50**	52.48	3790	0.9		
	14.9	151	**60**	60.50	3970	1.1	**JKM38B**	**71B5/B14**
	18.5	121	**50**	48.71	3690	1.6	**JKB38B**	**71B5/B14**
	22.9	98	**40**	39.29	3440	2.0		
	29.7	76	**30**	30.31	3150	2.6		
	37	61	**25**	24.44	2930	3.3		
	44	50	**20**	20.25	2760	4.0		
	9.4	233	**300**	297.21	6320	1.5	**JKM48C**	**63B5**
	11.6	189	**250**	240.89	5890	1.9	**JKB48C**	**63B5**
	14.0	157	**200**	200.66	5540	2.2		
	18.5	119	**150**	151.20	5040	3.0		
	22.2	99	**125**	125.95	4750	3.5		
	5.8	378	**250**	240.89	6500	0.9	**JKM48C**	**71B5**
	7.0	315	**200**	200.66	6500	1.1	**JKB48C**	**71B5**
		237	**150**	151.20	6500	1.5		
	11.1	198	**125**	125.95	5980	1.8		
	14.1	156	**100**	99.22	5520	2.2		
	18.6	118	**75**	75.45	5040	3.0		
	22.4	98	**60**	62.43	4730	3.6		
	6.0	369	**150**	151.20	6500	0.9	**JKM48C**	**71B5**
	7.1	307	**125**	125.95	6500	1.1	**JKB48C**	**71B5**
	9.1	242	**100**	99.22	6400	1.4		
	11.9	184	**75**	75.45	5840	1.9		
	14.4	152	**60**	62.43	5480	2.3		
	18.3	120	**50**	49.18	5060	2.9		
	15.1	148	**60**	59.44	5390	2.4	**JKM48B**	**71B5**
	18.7	120	**50**	48.18	5030	2.9	**JKB48B**	**71B5**
	22.4	100	**40**	40.13	4730	3.5		
	9.5	232	**300**	295.18	7990	2.0	**JKM58C**	**63B5**
	11.6	189	**250**	240.89	7470	2.6	**JKB58C**	**63B5**
	14.0	157	**200**	200.66	7030	3.2		
	18.5	119	**150**	151.20	6390	4.2		
	4.7	463	**300**	295.18	8300	1.0	**JKM58C**	**71B5**
	5.8	378	**250**	240.89	8300	1.3	**JKB58C**	**71B5**
	7.0	315	**200**	200.66	8300	1.6		
	9.3	237	**150**	151.20	8050	2.1		
	11.1	198	**125**	125.95	7580	2.5		
	14.1	156	**100**	99.22	7000	3.2		
	18.6	118	**75**	75.45	6390	4.2		

JKM.. / JKB..

P_{1n} [kW]	n_2 [r/min]	M_{2n} [Nm]	i Nominal	i Actual	F_{r2} [N]	fs		
0.25	4.5	490	**200**	200.66	8300	1.0	**JKM58C**	**71B5**
	6.0	369	**150**	151.20	8300	1.4	**JKB58C**	**71B5**
	7.1	307	**125**	125.95	8300	1.6		
	9.1	242	**100**	99.22	8110	2.1		
	11.9	184	**75**	75.45	7400	2.7		
	14.4	152	**60**	62.43	6950	3.0		
	18.3	120	**50**	49.18	6420	2.9		
0.37	15.2	147	**60**	59.04	6820	3.1	**JKM58B**	**71B5**
	18.7	120	**50**	48.18	6370	4.2	**JKB58B**	**71B5**
	23.3	140	**125**	120.34	2990	0.9	**JKM28C**	**71B5/B14**
	27.7	117	**100**	101.04	2820	1.1		
	38	87	**75**	74.62	2550	1.5		
	45	72	**60**	62.36	2400	1.7		
	53	61	**50**	52.36	2270	1.8		
	48	69	**60**	58.36	2350	1.6	**JKM28B**	**71B5/B14**
	57	58	**50**	48.86	2220	2.2		
	70	48	**40**	40.09	2070	2.7		
	95	35	**30**	29.33	1870	3.7		
	28.7	116	**50**	48.86	2790	1.1	**JKM28B**	**71B5/B14**
	35	95	**40**	40.09	2610	1.4		
	48	70	**30**	29.33	2350	1.9		
	58	57	**25**	24.07	2200	2.3		
	69	48	**20**	20.21	2080	2.7		
	94	35	**15**	14.92	1880	3.7		
	112	30	**12.5**	12.47	1770	4.4		
	134	25	**10**	10.47	1670	5.2		
	181	18	**7.5**	7.73	1510	5.5		
	31	108	**30**	29.33	2730	1.2	**JKM28B**	**80B5/B14**
	37	89	**25**	24.07	2550	1.5		
	45	75	**20**	20.21	2410	1.7		
	60	55	**15**	14.92	2180	2.4		
	72	46	**12.5**	12.47	2050	2.8		
	86	39	**10**	10.47	1930	3.4		
	116	29	**7.5**	7.73	1750	3.5		
	14.3	228	**200**	196.43	4030	0.9	**JKM38C**	**71B5/B14**
	18.5	176	**150**	151.56	3690	1.1	**JKB38C**	**71B5/B14**
	22.9	142	**125**	122.22	3440	1.4		
	27.6	118	**100**	101.27	3230	1.7		
	38	85	**75**	73.33	2900	1.9		
	44	74	**60**	63.33	2760	1.9		
	53	61	**50**	52.48	2590	2.0		
	46	72	**60**	60.50	2720	2.4	**JKM38B**	**71B5/B14**
	57	58	**50**	48.71	2530	3.5	**JKB38B**	**71B5/B14**
	71	47	**40**	39.29	2350	4.3		
	13.8	235	**100**	101.27	4070	0.9	**JKM38C**	**71B5/B14**
	19.1	170	**75**	73.33	3650	0.9	**JKB38C**	**71B5/B14**
	22.1	147	**60**	63.33	3480	1.0		
	26.7	122	**50**	52.48	3270	1.0		
	23.1	144	**60**	60.50	3430	1.2	**JKM38B**	**71B5/B14**
	28.7	116	**50**	48.71	3190	1.7	**JKB38B**	**71B5/B14**
	36	93	**40**	39.29	2970	2.1		
	46	72	**30**	30.31	2720	2.8		
	57	58	**25**	24.44	2530	3.4		
	69	48	**20**	20.25	2380	4.2		
	18.5	180	**50**	48.71	3690	1.1	**JKM38B**	**80B5/B14**
	22.9	145	**40**	39.29	3440	1.4	**JKB38B**	**80B5/B14**
	29.7	112	**30**	30.31	3150	1.8		

E-S-JMC-NL-HYP-002-V01

JKM.. / JKB..

P_{1n} [kW]	n_2 [r/min]	M_{2n} [Nm]	i Nominal	i Actual	F_{r2} [N]	fs		
0.37	37	90	**25**	24.44	2930	2.2	**JKM38B**	**80B5/B14**
	44	75		20.25	2760	2.7	**JKB38B**	**80B5/B14**
	61	54	**15**	14.67	2470	3.5		
	71	47	**12.5**	12.67	2360	3.5		
	86	39	**10**	10.50	2210	3.5		
	118	28	**7.5**	7.60	1990	3.6		
	9.4	345	**300**	297.21	6320	1.0	**JKM48C**	**71B5**
	11.6	280	**250**	240.89	5890	1.3	**JKB48C**	**71B5**
	iPvs	233	**200**	200.66	5540	1.5		
	18.5	176	**150**	151.20	5040	2.0		
	22.2	146	**125**	125.95	4750	2.4		
	28.2	115	**100**	99.22	4380	3.0		
	37	88	**75**	75.45	4000	4.0		
	9.3	351	**150**	151.20	6500	1.0	**JKM48C**	**71B5**
	11.1	292	**125**	125.95	5980	1.2	**JKB48C**	**71B5**
	14.1	230	**100**	99.22	5520	1.5		
	18.6	175	**75**	75.45	5040	2.0		
	22.4	145	**60**	62.43	4730	2.4		
	28.5	114	**50**	49.18	4370	3.1		
	23.6	141	**60**	59.44	4660	2.5	**JKM48B**	**71B5**
	29.1	114	**50**	48.18	4340	3.1	**JKB48B**	**71B5**
	35	95	**40**	40.13	4080	3.7		
	9.1	358	**100**	99.22	6400	1.0	**JKM48C**	**80B5/B14**
	11.9	273	**75**	75.45	5840	1.3	**JKB48C**	**80B5/B14**
	14.4	225	**60**	62.43	5480	1.6		
	18.3	178	**50**	49.18	5060	2.0		
	15.1	219	**60**	59.44	5390	1.6	**JKM48B**	**80B5/B14**
	18.7	178	**50**	48.18	5030	2.0	**JKB48B**	**80B5/B14**
	22.4	148	**40**	40.13	4730	2.4		
	29.8	112	**30**	30.24	4310	3.1		
	36	93	**25**	25.19	4050	3.8		
	9.5	343	**300**	295.18	7990	1.3	**JKM58C**	**71B5**
	11.6	280	**250**	240.89	7470	1.8	**JKB58C**	**71B5**
		233	**200**	200.66	7030	2.1		
	18.5	176	**150**	151.20	6390	2.8		
	22.2	146	**125**	125.95	6010	3.4		
	5.8	559	**250**	240.89	8300	0.9	**JKM58C**	**71B5**
	7.0	466	**200**	200.66	8300	1.1	**JKB58C**	**71B5**
	9.3	351	**150**	151.20	8050	1.4		
	11.1	292	**125**	125.95	7580	1.7		
	14.1	230	**100**	99.22	7000	2.2		
	18.6	175	**75**	75.45	6390	2.9		
	22.4	145	**60**	62.43	6000	3.1		
	28.5	114	**50**	49.18	5540	3.1		
	23.7	140	**60**	59.04	5890	3.3	**JKM58B**	**71B5**
	29.1	114	**50**	48.18	5500	4.4	**JKB58B**	**71B5**
	6.0	546	**150**	151.20	8300	0.9	**JKM58C**	**80B5/B14**
	7.1	455	**125**	125.95	8300	1.1	**JKB58C**	**80B5/B14**
	9.1	358	**100**	99.22	8110	1.4		
	11.9	273	**75**	75.45	7400	1.8		
	14.4	225	**60**	62.43	6950	2.0		
	18.3	178	**50**	49.18	6420	2.0		
	15.2	218	**60**	59.04	6820	2.1	**JKM58B**	**80B5/B14**
	18.7	178	**50**	48.18	6370	2.8	**JKB58B**	**80B5/B14**
	22.4	148	**40**	40.13	6000	3.4		
0.55	38	129	**75**	74.62	2550	1.0	**JKM28C**	**71B5/B14**
	45	108	**60**	62.36	2400	1.1		
	53	90	**50**	52.36	2270	1.2		

E-S-JMC-NL-HYP-002-V01

JKM.. / JKB..

P_{1n} [kW]	n_2 [r/min]	M_{2n} [Nm]	i Nominal	i Actual	F_{r2} [N]	fs		
0.55	48	103	**60**	58.36	2350	1.1	**JKM28B**	**71B5/B14**
	57	86	**50**	48.86	2220	1.5		
	70	71	**40**	40.09	2070	1.8		
	95	52	**30**	29.33	1870	2.5		
	116	42	**25**	24.07	1750	3.1		
	139	36	**20**	20.21	1650	3.6		
	35	141	**40**	40.09	2610	0.9	**JKM28B**	**80B5/B14**
	48		**30**	29.33	2350	1.3		
	58		**25**	24.07	2200	1.5		
	69	71	**20**	20.21	2080	1.8		
	94	53	**15**	14.92	1880	2.5		
	112	44	**12.5**	12.47	1770	3.0		
	134	37	**10**	10.47	1670	3.5		
	181	27	**7.5**	7.73	1510	3.7		
	37	132	**25**	24.07	2550	1.0	**JKM28B**	**80B5/B14**
	45	111	**20**	20.21	2410	1.2		
	60	82	**15**	14.92	2180	1.6		
	72	68	**12.5**	12.47	2050	1.9		
	86	57	**10**	10.47	1930	2.3		
	116	42	**7.5**	7.73	1750	2.4		
	22.9	211	**125**	122.22	3440	0.9	**JKM38C**	**71B5/B14**
	27.6	175	**100**	101.27	3230	1.1	**JKB38C**	**71B5/B14**
	38	127	**75**	73.33	2900	1.3		
	44	109	**60**	63.33	2760	1.3		
	53	91	**50**	52.48	2590	1.3		
	46	107	**60**	60.50	2720	1.6	**JKM38B**	**71B5/B14**
	57	86	**50**	48.71	2530	2.3	**JKB38B**	**71B5/B14**
	71	69	**40**	39.29	2350	2.9		
	92	53	**30**	30.31	2160	3.7		
	28.7	172	**50**	48.71	3190	1.2	**JKM38B**	**80B5/B14**
	36	139	**40**	39.29	2970	1.4	**JKB38B**	**80B5/B14**
	46	107	**30**	30.31	2720	1.9		
	57	86	**25**	24.44	2530	2.3		
	69	71	**20**	20.25	2380	2.8		
	95	52	**15**	14.67	2130	3.7		
	110	45	**12.5**	12.67	2030	3.7		
	133	37	**10**	10.50	1910	3.6		
	184	27	**7.5**	7.60	1710	3.7		
	22.9	216	**40**	39.29	3440	0.9	**JKM38B**	**80B5/B14**
	29.7	166	**30**	30.31	3150	1.2	**JKB38B**	**80B5/B14**
	37	134	**25**	24.44	2930	1.5		
	44	111	**20**	20.25	2760	1.8		
	61	80	**15**	14.67	2470	2.4		
	71	70	**12.5**	12.67	2360	2.4		
	86	58	**10**	10.50	2210	2.3		
	118	42	**7.5**	7.60	1990	2.4		
	14.0	346	**200**	200.66	5540	1.0	**JKM48C**	**71B5**
	18.5	261	**150**	151.20	5040	1.3	**JKB48C**	**71B5**
	22.2	217	**125**	125.95	4750	1.6		
	28.2	171	**100**	99.22	4380	2.0		
	37	130	**75**	75.45	4000	2.7		
	45	108	**60**	62.43	3750	3.2		
	57	85	**50**	49.18	3470	4.1		
	47	105	**60**	59.44	3690	3.3	**JKM48B**	**71B5**
	58	85	**50**	48.18	3440	4.1	**JKB48B**	**71B5**
	14.1	342	**100**	99.22	5520	1.0	**JKM48C**	**80B5/B14**
	18.6	260	**75**	75.45	5040	1.3	**JKB48C**	**80B5/B14**

E-S-JMC-NL-HYP-002-V01

JKM.. / JKB..

P_{1n} [kW]	n_2 [r/min]	M_{2n} [Nm]	i Nominal	i Actual	F_{r2} [N]	fs		
0.55	22.4	215	**60**	62.43	4730	1.6	**JKM48C**	**80B5/B14**
	28.5	170	**50**	49.18	4370	2.1	**JKB48C**	**80B5/B14**
	23.6	210	**60**	59.44	4660	1.7	**JKM48B**	**80B5/B14**
	29.1	170	**50**	48.18	4340	2.1	**JKB48B**	**80B5/B14**
	35	142	**40**	40.13	4080	2.5		
	46		**30**	30.24	3720	3.3		
	56	89	**25**	25.19	3500	3.9		
	14.4	335	**60**	62.43	5480	1.0	**JKM48C**	**80B5/B14**
	18.3	264	**50**	49.18	5060	1.3	**JKB48C**	**80B5/B14**
	15.1	326	**60**	59.44	5390	1.1	**JKM48B**	**80B5/B14**
	18.7	264	**50**	48.18	5030	1.3	**JKB48B**	**80B5/B14**
	22.4	220	**40**	40.13	4730	1.6		
	29.8	166	**30**	30.24	4310	2.1		
	36	138	**25**	25.19	4050	2.5		
	45	109	**20**	19.84	3740	3.2		
	60	83	**15**	15.09	3410	4.2		
	9.5	509	**300**	295.18	7990	0.9	**JKM58C**	**71B5**
	11.6	416	**250**	240.89	7470	1.2	**JKB58C**	**71B5**
	14.0	346	**200**	200.66	7030	1.4		
	18.5	261	**150**	151.20	6390	1.9		
	22.2	217	**125**	125.95	6010	2.3		
	28.2	171	**100**	99.22	5550	2.9		
	37	130	**75**	75.45	5070	3.8		
	45	108	**60**	62.43	4760	4.2		
	57	85	**50**	49.18	4390	4.1		
	9.3	522	**150**	151.20	8050	1.0	**JKM58C**	**80B5/B14**
	11.1	435	**125**	125.95	7580	1.2	**JKB58C**	**80B5/B14**
	14.1	342	**100**	99.22	7000	1.5		
	18.6	260	**75**	75.45	6390	1.9		
	22.4	215	**60**	62.43	6000	2.1		
	28.5	170	**50**	49.18	5540	2.1		
	23.7	208	**60**	59.04	5890	2.2	**JKM58B**	**80B5/B14**
	29.1	170	**50**	48.18	5500	2.9	**JKB58B**	**80B5/B14**
	35	142	**40**	40.13	5170	3.5		
	9.1	533	**100**	99.22	8110	0.9	**JKM58C**	**80B5/B14**
	11.9	405	**75**	75.45	7400	1.2	**JKB58C**	**80B5/B14**
	14.4	335	**60**	62.43	6950	1.3		
	18.3	264	**50**	49.18	6420	1.3		
	15.2	324	**60**	59.04	6820	1.4	**JKM58B**	**80B5/B14**
	18.7	264	**50**	48.18	6370	1.9	**JKB58B**	**80B5/B14**
	22.4	220	**40**	40.13	6000	2.3		
	29.8	166	**30**	30.24	5460	3.0		
	36	138	**25**	25.19	5130	3.6		
0.75	57	117	**50**	48.86	2220	1.1	**JKM28B**	**80B5/B14**
	70	96	**40**	40.09	2070	1.3		
	95	71	**30**	29.33	1870	1.8		
	116	58	**25**	24.07	1750	2.2		
	139	49	**20**	20.21	1650	2.7		
	188	36	**15**	14.92	1490	3.6		
	48	141	**30**	29.33	2350	0.9	**JKM28B**	**80B5/B14**
	58	116	**25**	24.07	2200	1.1		
	69	97	**20**	20.21	2080	1.3		
	94	72	**15**	14.92	1880	1.8		
	112	60	**12.5**	12.47	1770	2.2		
	134	50	**10**	10.47	1670	2.6		
	181	37	**7.5**	7.73	1510	2.7		

E-S-JMC-NL-HYP-002-V01

JKM.. / JKB..

P_{1n} [kW]	n_2 [r/min]	M_{2n} [Nm]	i Nominal	i Actual	F_{r2} [N]	fs		
0.75	60	112	**15**	14.92	2180	1.2	**JKM28B**	**90B5/B14**
	72	93	**12.5**	12.47	2050	1.4		
	86	78	**10**	10.47	1930	1.7		
	116	58	**7.5**	7.73	1750	1.7		
	38	173	**75**	73.33	2900	0.9	**JKM38C**	**80B5/B14**
	44	149	**60**	63.33	2760	0.9	**JKB38C**	**80B5/B14**
	53	124	**50**	52.48	2590	1.0		
	46	145	**60**	60.50	2720	1.2	**JKM38B**	**80B5/B14**
	57	117	**50**	48.71	2530	1.7	**JKB38B**	**80B5/B14**
	71	94	**40**	39.29	2350	2.1		
	92	73	**30**	30.31	2160	2.7		
	115	59	**25**	24.44	2010	3.4		
	138	49	**20**	20.25	1890	4.1		
	28.7	234	**50**	48.71	3190	0.9	**JKM38B**	**80B5/B14**
	36	189	**40**	39.29	2970	1.1	**JKB38B**	**80B5/B14**
	46	146	**30**	30.31	2720	1.4		
	57	118	**25**	24.44	2530	1.7		
	69	97	**20**	20.25	2380	2.1		
	95	71	**15**	14.67	2130	2.7		
	110	61	**12.5**	12.67	2030	2.7		
	133	50	**10**	10.50	1910	2.7		
	184	37	**7.5**	7.60	1710	2.7		
	37	183	**25**	24.44	2930	1.1	**JKM38B**	**90B5/B14**
	44	151	**20**	20.25	2760	1.3	**JKB38B**	**90B5/B14**
	61	110	**15**	14.67	2470	1.7		
	71	95	**12.5**	12.67	2360	1.7		
	86	79	**10**	10.50	2210	1.7		
	118	57	**7.5**	7.60	1990	1.8		
	18.5	356	**150**	151.20	5040	1.0	**JKM48C**	**80B5/B14**
	22.2	296	**125**	125.95	4750	1.2	**JKB48C**	**80B5/B14**
	28.2	234	**100**	99.22	4380	1.5		
	37	178	**75**	75.45	4000	2.0		
	45	147	**60**	62.43	3750	2.4		
	57	116	**50**	49.18	3470	3.0		
	47	143	**60**	59.44	3690	2.4	**JKM48B**	**80B5/B14**
	58	116	**50**	48.18	3440	3.0	**JKB48B**	**80B5/B14**
	70	96	**40**	40.13	3240	3.6		
	18.6	355	**75**	75.45	5040	1.0	**JKM48C**	**80B5/B14**
	22.4	294	**60**	62.43	4730	1.2	**JKB48C**	**80B5/B14**
	28.5	231	**50**	49.18	4370	1.5		
	23.6	286	**60**	59.44	4660	1.2	**JKM48B**	**80B5/B14**
	29.1	232	**50**	48.18	4340	1.5	**JKB48B**	**80B5/B14**
	35	193	**40**	40.13	4080	1.8		
	46	145	**30**	30.24	3720	2.4		
	56	121	**25**	25.19	3500	2.9		
	71	95	**20**	19.84	3230	3.7		
	18.7	360	**50**	48.18	5030	1.0	**JKM48B**	**90B5/B14**
	22.4	300	**40**	40.13	4730	1.2	**JKB48B**	**90B5/B14**
	29.8	226	**30**	30.24	4310	1.5		
	36	188	**25**	25.19	4050	1.9		
	45	148	**20**	19.84	3740	2.4		
	60	113	**15**	15.09	3410	3.1		
	72	93	**12.5**	12.49	3210	3.7		
	11.6	567	**250**	240.89	7470	0.9	**JKM58C**	**80B5/B14**
	14.0	472	**200**	200.66	7030	1.1	**JKB58C**	**80B5/B14**
	18.5	356	**150**	151.20	6390	1.4		
	22.2	296	**125**	125.95	6010	1.7		

Hub van Doorneweg 8 • 2171 KZ Sassenheim – NL • T +31(0)252 228850 • F +31(0)252 228235 • E sales@euronorm.nl • I euronorm.nl

JKM.. / JKB..

P_{1n} [kW]	n_2 [r/min]	M_{2n} [Nm]	i Nominal	i Actual	F_{r2} [N]	fs		
0.75	28.2	234	**100**	99.22	5550	2.1	**JKM58C**	**80B5/B14**
	37	178	**75**	75.45	5070	2.8	**JKB58C**	**80B5/B14**
	45	147	**60**	62.43	4760	3.1		
	57	116	**50**	49.18	4390	3.0		
	14.1	467	**100**	99.22	7000	1.1	**JKM58C**	**80B5/B14**
	18.6	355	**75**	75.45	6390	1.4	**JKB58C**	**80B5/B14**
	22.4	294	**60**	62.43	6000	1.5		
	28.5	231	**50**	49.18	5540	1.5		
	23.7	284	**60**	59.04	5890	1.6	**JKM58B**	**80B5/B14**
	29.1	232	**50**	48.18	5500	2.2	**JKB58B**	**80B5/B14**
	35	193	**40**	40.13	5170	2.6		
	46	145	**30**	30.24	4710	3.4		
	56	121	**25**	25.19	4430	4.1		
	11.9	552	**75**	75.45	7400	0.9	**JKM58C**	**90B5/B14**
	14.4	457	**60**	62.43	6950	1.0	**JKB58C**	**90B5/B14**
	18.3	360	**50**	49.18	6420	1.0		
	15.2	442	**60**	59.04	6820	1.0	**JKM58B**	**90B5/B14**
	18.7	360	**50**	48.18	6370	1.4	**JKB58B**	**90B5/B14**
	22.4	300	**40**	40.13	6000	1.7		
	29.8	226	**30**	30.24	5460	2.2		
	36	188	**25**	25.19	5130	2.7		
	45	148	**20**	19.84	4740	3.4		
	60	113	**15**	15.09	4330	4.4		
1.1	70	141	**40**	40.09	2070	0.9	**JKM28B**	**80B5/B14**
	95	103	**30**	29.33	1870	1.3		
	116	85	**25**	24.07	1750	1.5		
	139	71	**20**	20.21	1650	1.8		
	188	53	**15**	14.92	1490	2.5		
	225	44	**12.5**	12.47	1400	3.0		
	267	37	**10**	10.47	1320	3.5		
	362	27	**7.5**	7.73	1200	3.7		
	69	143	**20**	20.21	2080	0.9	**JKM28B**	**90B5/B14**
	94	105	**15**	14.92	1880	1.2		
	112	88	**12.5**	12.47	1770	1.5		
	134	74	**10**	10.47	1670	1.8		
	181	55	**7.5**	7.73	1510	1.8		
	72	137	**12.5**	12.47	2050	1.0	**JKM28B**	**90B5/B14**
	86	115	**10**	10.47	1930	1.1		
	116	85	**7.5**	7.73	1750	1.2		
	57	172	**50**	48.71	2530	1.2	**JKM38B**	**80B5/B14**
	71	139	**40**	39.29	2350	1.4	**JKB38B**	**80B5/B14**
	92	107	**30**	30.31	2160	1.9		
	115	86	**25**	24.44	2010	2.3		
	138	71	**20**	20.25	1890	2.8		
	191	52	**15**	14.67	1690	3.7		
	221	45	**12.5**	12.67	1610	3.7		
	267	37	**10**	10.50	1510	3.6		
	368	27	**7.5**	7.60	1360	3.7		
	46	214	**30**	30.31	2720	0.9	**JKM38B**	**90B5/B14**
	57	172	**25**	24.44	2530	1.2	**JKB38B**	**90B5/B14**
	69	143	**20**	20.25	2380	1.4		
	95	103	**15**	14.67	2130	1.8		
	110	89	**12.5**	12.67	2030	1.8		
	133	74	**10**	10.50	1910	1.8		
	184	54	**7.5**	7.60	1710	1.9		
	44	222	**20**	20.25	2760	0.9	**JKM38B**	**90B5/B14**
	61	161	**15**	14.67	2470	1.2	**JKB38B**	**90B5/B14**

E-S-JMC-NL-HYP-002-V01

JKM.. / JKB..

P_{1n} [kW]	n_2 [r/min]	M_{2n} [Nm]	i Nominal	i Actual	F_{r2} [N]	fs		
1.1	71	139	**12.5**	12.67	2360	1.2	**JKM38B**	**90B5/B14**
	86	115	**10**	10.50	2210	1.2	**JKB38B**	**90B5/B14**
	118	83	**7.5**	7.60	1990	1.2		
	28.2	342	**100**	99.22	4380	1.0	**JKM48C**	**80B5/B14**
	37	260	**75**	75.45	4000	1.3	**JKB48C**	**80B5/B14**
	45	215	**60**	62.43	3750	1.6		
	57	170	**50**	49.18	3470	2.1		
	47	210	**60**	59.44	3690	1.7	**JKM48B**	**80B5/B14**
	58	170	**50**	48.18	3440	2.1	**JKB48B**	**80B5/B14**
	70	142	**40**	40.13	3240	2.5		
	93	107	**30**	30.24	2950	3.3		
	111	89	**25**	25.19	2770	3.9		
	29.1	340	**50**	48.18	4340	1.0	**JKM48B**	**90B5/B14**
	35	283	**40**	40.13	4080	1.2	**JKB48B**	**90B5/B14**
	46	213	**30**	30.24	3720	1.6		
	56	178	**25**	25.19	3500	2.0		
	71	140	**20**	19.84	3230	2.5		
	93	106	**15**	15.09	2950	3.3		
	112	88	**12.5**	12.49	2770	4.0		
	29.8	332	**30**	30.24	4310	1.1	**JKM48B**	**90B5/B14**
	36	276	**25**	25.19	4050	1.3	**JKB48B**	**90B5/B14**
	45	218	**20**	19.84	3740	1.6		
	60	166	**15**	15.09	3410	2.1		
	72	137	**12.5**	12.49	3210	2.6		
	91	108	**10**	9.84	2960	3.2		
	120	82	**7.5**	7.48	2700	3.4		
	18.5	522	**150**	151.20	6390	1.0	**JKM58C**	**80B5/B14**
	22.2	435	**125**	125.95	6010	1.2	**JKB58C**	**80B5/B14**
	28.2	342	**100**	99.22	5550	1.5		
	37	260	**75**	75.45	5070	1.9		
	45	215	**60**	62.43	4760	2.1		
	57	170	**50**	49.18	4390	2.1		
	47	208	**60**	59.04	4670	2.2	**JKM58B**	**80B5/B14**
	58	170	**50**	48.18	4360	2.9	**JKB58B**	**80B5/B14**
	70	142	**40**	40.13	4110	3.5		
	18.6	521	**75**	75.45	6390	1.0	**JKM58C**	**90B5/B14**
	22.4	431	**60**	62.43	6000	1.0	**JKB58C**	**90B5/B14**
	28.5	340	**50**	49.18	5540	1.0		
	23.7	416	**60**	59.04	5890	1.1	**JKM58B**	**90B5/B14**
	29.1	340	**50**	48.18	5500	1.5	**JKB58B**	**90B5/B14**
	35	283	**40**	40.13	5170	1.8		
	46	213	**30**	30.24	4710	2.3		
	56	178	**25**	25.19	4430	2.8		
	71	140	**20**	19.84	4090	3.6		
	18.7	529	**50**	48.18	6370	0.9	**JKM58B**	**90B5/B14**
	22.4	440	**40**	40.13	6000	1.1	**JKB58B**	**90B5/B14**
	29.8	332	**30**	30.24	5460	1.5		
	36	276	**25**	25.19	5130	1.8		
	45	218	**20**	19.84	4740	2.3		
	60	166	**15**	15.09	4330	3.0		
	72	137	**12.5**	12.49	4060	3.4		
	91	108	**10**	9.84	3750	3.3		
	120	82	**7.5**	7.48	3420	3.4		
1.5	116	116	**25**	24.07	1750	1.1	**JKM28B**	**90B5/B14**
	139	97	**20**	20.21	1650	1.3		
	188	72	**15**	14.92	1490	1.8		
	225	60	**12.5**	12.47	1400	2.2		

E-S-JMC-NL-HYP-002-V01

JKM.. / JKB..

P_{1n} [kW]	n_2 [r/min]	M_{2n} [Nm]	i Nominal	i Actual	F_{r2} [N]	fs		
1.5	267	50	**10**	10.47	1320	2.6	**JKM28B**	**90B5/B14**
	362	37	**7.5**	7.73	1200	2.7		
	94	144	**15**	14.92	1880	0.9	**JKM28B**	**90B5/B14**
	112	120	**12.5**	12.47	1770	1.1		
	134	101	**10**	10.47	1670	1.3		
	181	74	**7.5**	7.73	1510	1.3		
	57	234	**50**	48.71	2530	0.9	**JKM38B**	**90B5/B14**
	71	189	**40**	39.29	2350	1.1	**JKB38B**	**90B5/B14**
		146	**30**	30.31	2160	1.4		
	k 115	118	**25**	24.44	2010	1.7		
	138	97	**20**	20.25	1890	2.1		
	191	71	**15**	14.67	1690	2.7		
	221	61	**12.5**	12.67	1610	2.7		
	267	50	**10**	10.50	1510	2.7		
	368	37	**7.5**	7.60	1360	2.7		
	57	235	**25**	24.44	2530	0.9	**JKM38B**	**90B5/B14**
	69	195	**20**	20.25	2380	1.0	**JKB38B**	**90B5/B14**
	95	141	**15**	14.67	2130	1.3		
	110	122	**12.5**	12.67	2030	1.4		
	133	101	**10**	10.50	1910	1.3		
	184	73	**7.5**	7.60	1710	1.4		
	37	355	**75**	75.45	4000	1.0	**JKM48C**	**90B5/B14**
	45	294	**60**	62.43	3750	1.2	**JKB48C**	**90B5/B14**
	57	231	**50**	49.18	3470	1.5		
	47	286	**60**	59.44	3690	1.2	**JKM48B**	**90B5/B14**
	58	232	**50**	48.18	3440	1.5	**JKB48B**	**90B5/B14**
	70	193	**40**	40.13	3240	1.8		
	93	145	**30**	30.24	2950	2.4		
	111	121	**dj**	25.19	2770	2.9		
	141	95	**20**	19.84	2560	3.7		
	35	386	**40**	40.13	4080	0.9	**JKM48B**	**90B5/B14**
	46	y&v	**30**	30.24	3720	1.2	**JKB48B**	**90B5/B14**
	56	242	**25**	25.19	3500	1.4		
	71	191	**20**	19.84	3230	1.8		
	93	145	**15**	15.09	2950	2.4		
	112	120	**12.5**	12.49	2770	2.9		
	142	95	**10**	9.84	2550	3.7		
	187	72	**7.5**	7.48	2330	3.9		
	28.2	467	**100**	99.22	5550	1.1	**JKM58C**	**90B5/B14**
	37	355	**75**	75.45	5070	1.4	**JKB58C**	**90B5/B14**
	45	294	**60**	62.43	4760	1.5		
	57	231	**50**	49.18	4390	1.5		
	47	284	**60**	59.04	4670	1.6	**JKM58B**	**90B5/B14**
	58	232	**50**	48.18	4360	2.2	**JKB58B**	**90B5/B14**
	70	193	**40**	40.13	4110	2.6		
	93	145	**30**	30.24	3740	3.4		
	111	121	**25**	25.19	3520	4.1		
	29.1	463	**50**	48.18	5500	1.1	**JKM58B**	**90B5/B14**
	35	386	**40**	40.13	5170	1.3	**JKB58B**	**90B5/B14**
	46	291	**30**	30.24	4710	1.7		
	56	242	**25**	25.19	4430	2.1		
	71	191	**20**	19.84	4090	2.6		
	93	145	**15**	15.09	3730	3.4		
	112	120	**12.5**	12.49	3510	3.8		
	142	95	**10**	9.84	3240	3.8		
	187	72	**7.5**	7.48	2950	3.9		

E-S-JMC-NL-HYP-002-V01

JKM.. / JKB..

P_{1n} [kW]	n_2 [r/min]	M_{2n} [Nm]	i Nominal	i Actual	F_{r2} [N]	fs		
2.2	139	143	**20**	20.21	1650	0.9	**JKM28B**	**90B5/B14**
	188	105	**15**	14.92	1490	1.2		
	225	88	**12.5**	12.47	1400	1.5		
	267	74	**10**	10.47	1320	1.8		
	362	55	**7.5**	7.73	1200	1.8		
	92	214	**30**	30.31	2160	0.9	**JKM38B**	**90B5/B14**
	115		**25**	24.44	2010	1.2	**JKB38B**	**90B5/B14**
	138	143	**20**	20.25	1890	1.4		
	191	103	**15**	14.67	1690	1.8		
	221	89	**12.5**	12.67	1610	1.8		
	267	74	**10**	10.50	1510	1.8		
	368	54	**7.5**	7.60	1360	1.9		
	58	340	**50**	48.18	3440	1.0	**JKM48B**	**90B5/B14**
	70	283	**40**	40.13	3240	1.2	**JKB48B**	**90B5/B14**
	93	213	**30**	30.24	2950	1.6		
	111	178	**25**	25.19	2770	2.0		
	141	140	**20**	19.84	2560	2.5		
	186	106	**15**	15.09	2340	3.3		
	224	88	**12.5**	12.49	2190	4.0		
	56	355	**25**	25.19	3500	1.0	**JKM48B**	**100B5/B14**
	71	280	**20**	19.84	3230	1.3	**JKB48B**	**100B5/B14**
	93	213	**15**	15.09	2950	1.6		
	112	176	**12.5**	12.49	2770	2.0		
	142	139	**10**	9.84	2550	2.5		
	187	106	**7.5**	7.48	2330	2.7		
	60	331	**15**	15.09	3410	1.1	**JKM48B**	**112B5/B14**
	72	274	**12.5**	12.49	3210	1.3	**JKB48B**	**112B5/B14**
	91	216	**10**	9.84	2960	1.6		
	120	164	**7.5**	7.48	2700	1.7		
	37	521	**75**	75.45	5070	1.0	**JKM58C**	**90B5/B14**
	45	431	**60**	62.43	4760	1.0	**JKB58C**	**90B5/B14**
	57	340	**\ 50**	49.18	4390	1.0		
	47	416	**60**	59.04	4670	1.1	**JKM58B**	**90B5/B14**
	58	340	**50**	48.18	4360	1.5	**JKB58B**	**90B5/B14**
	70	283	**40**	40.13	4110	1.8		
	93	213	**30**	30.24	3740	2.3		
	111	178	**25**	25.19	3520	2.8		
	141	140	**20**	19.84	3250	3.6		
	35	566	**40**	40.13	5170	0.9	**JKM58B**	**100B5/B14**
	46	427	**30**	30.24	4710	1.2	**JKB58B**	**100B5/B14**
	56	355	**25**	25.19	4430	1.4		
	71	280	**20**	19.84	4090	1.8		
	93	213	**15**	15.09	3730	2.3		
	112	176	**12.5**	12.49	3510	2.6		
	142	139	**10**	9.84	3240	2.6		
	187	106	**7.5**	7.48	2950	2.7		
	36	553	**25**	25.19	5130	0.9	**JKM58B**	**112B5/B14**
	45	435	**20**	19.84	4740	1.1	**JKB58B**	**112B5/B14**
	60	331	**15**	15.09	4330	1.5		
	72	274	**12.5**	12.49	4060	1.7		
	91	216	**10**	9.84	3750	1.7		
	120	164	**7.5**	7.48	3420	1.7		
3	70	386	**40**	40.13	3240	0.9	**JKM48B**	**100B5/B14**
	93	291	**30**	30.24	2950	1.2	**JKB48B**	**100B5/B14**
	111	242	**25**	25.19	2770	1.4		
	141	191	**20**	19.84	2560	1.8		

E-S-JMC-NL-HYP-002-V01

JKM.. / JKB..

P_{1n} [kW]	n_2 [r/min]	M_{2n} [Nm]	i Nominal	i Actual	F_{r2} [N]	fs		
3	186	145	**15**	15.09	2340	2.4	**JKM48B**	**100B5/B14**
	224	120	**12.5**	12.49	2190	2.9	**JKB48B**	**100B5/B14**
	285	95	**10**	9.84	2030	3.7		
	374	72	**7.5**	7.48	1850	3.9		
	93	290	**15**	15.09	2950	1.2	**JKM48B**	**100B5/B14**
	112	240	**12.5**	12.49	2770	1.5	**JKB48B**	**100B5/B14**
	142	189	**10**	9.84	2550	1.8		
	187	144	**7.5**	7.48	2330	1.9		
	47	568	**60**	59.04	4670	0.8	**JKM58B**	**100B5/B14**
	58	463	**50**	48.18	4360	1.1	**JKB58B**	**100B5/B14**
	70	386	**40**	40.13	4110	1.3		
	93	291	**30**	30.24	3740	1.7		
	111	242	**25**	25.19	3520	2.1		
	141	191	**20**	19.84	3250	2.6		
	186	145	**15**	15.09	2960	3.4		
	224	120	**12.5**	12.49	2780	3.8		
	285	95	**10**	9.84	2570	3.8		
	374	72	**7.5**	7.48	2340	3.9		
	56	485	**25**	25.19	4430	1.0	**JKM58B**	**100B5/B14**
	71	382	**20**	19.84	4090	1.3	**JKB58B**	**100B5/B14**
	93	290	**15**	15.09	3730	1.7		
	112	240	**12.5**	12.49	3510	1.9		
	142	189	**10**	9.84	3240	1.9		
	187	144	**7.5**	7.48	2950	1.9		
4	111	323	**25**	25.19	2770	1.1	**JKM48B**	**112B5/B14**
	141	254	**20**	19.84	2560	1.4	**JKB48B**	**112B5/B14**
	186	194	**15**	15.09	2340	1.8		
	224	160	**12.5**	12.49	2190	2.2		
	285	126	**10**	9.84	2030	2.8		
	374	96	**7.5**	7.48	1850	2.9		
	112	320	**12.5**	12.49	2770	1.1	**JKM48B**	**112B5/B14**
	142	252	**10**	9.84	2550	1.4	**JKB48B**	**112B5/B14**
	187	192	**7.5**	7.48	2330	1.5		
	70	515	**40**	40.13	4110	1.0	**JKM58B**	**112B5/B14**
	93	388	**30**	30.24	3740	1.3	**JKB58B**	**112B5/B14**
	111	323	**25**	25.19	3520	1.5		
	141	254	**20**	19.84	3250	2.0		
	186	194	**15**	15.09	2960	2.6		
	224	160	**12.5**	12.49	2780	2.9		
	285	126	**10**	9.84	2570	2.9		
	374	96	**7.5**	7.48	2340	2.9		
	71	509	**20**	19.84	4090	1.0	**JKM58B**	**112B5/B14**
	93	387	**15**	15.09	3730	1.3	**JKB58B**	**112B5/B14**
	112	320	**12.5**	12.49	3510	1.4		
	142	252	**10**	9.84	3240	1.4		
	187	192	**7.5**	7.48	2950	1.5		

E-S-JMC-NL-HYP-002-V01

JKM.. / JKB..				n_1 = 1400 r/min			
$M_{2\,max}$ [Nm]	n_2 [r/min]	i Nominal	i Actual	P_{1n} [kW]	Fr_2 [N]	Fr_1 [N]	
110	4.8	300	291.79	0.06	4100	400	**JKM28C..HS**
130	5.7	250	244.29	0.08	4100	400	
130	7	200	200.44	0.10	4100	400	
130	10	150	146.67	0.14	4000	400	
130	12	125	120.34	0.17	3770	400	
130	14	100	101.04	0.21	3560	400	
130	19	75	74.62	0.28	3220	400	
120	22	60	62.36	0.31	3030	400	
110	27	50	52.36	0.33	2860	400	
110	24	60	58.36	0.29	2960	400	**JKM28B..HS**
130	29	50	48.86	0.41	2790	400	
130	35	40	40.09	0.51	2610	400	
130	48	30	29.33	0.69	2350	400	
130	58	25	24.07	0.84	2200	400	
130	69	20	20.21	1.0	2080	400	
130	94	15	14.92	1.4	1880	400	
130	112	12.5	12.47	1.6	1770	400	
130	134	10	10.47	1.9	1670	400	
100	181	7.5	7.73	2.0	1510	400	
170	4.6	300	302.50	0.09	4800	400	**JKM38C..HS**
200	5.7	250	243.57	0.13	4800	400	**JKB38C..HS**
200	7.1	200	196.43	0.16	4800	400	
200	9.2	150	151.56	0.21	4650	400	
200	11	125	122.22	0.26	4330	400	
200	14	100	101.27	0.31	4070	400	
160	19	75	73.33	0.35	3650	400	
140	22	60	63.33	0.35	3480	400	
120	27	50	52.48	0.36	3270	400	
170	23	60	60.50	0.44	3430	530	**JKM38B..HS**
200	29	50	48.71	0.64	3190	530	**JKB38B..HS**
200	36	40	39.29	0.79	2970	530	
200	46	30	30.31	1.0	2720	530	
200	57	25	24.44	1.3	2530	530	
200	69	20	20.25	1.5	2380	530	
190	95	15	14.67	2.0	2130	530	
165	110	12.5	12.67	2.0	2030	530	
135	133	10	10.50	2.0	1910	530	
100	184	7.5	7.60	2.05	1710	530	
350	4.7	300	297.21	0.19	6500	560	**JKM48C..HS**
350	5.8	250	240.89	0.23	6500	560	**JKB48C..HS**
350	7	200	200.66	0.28	6500	560	
350	9.3	150	151.20	0.37	6500	560	
350	11	125	125.95	0.44	5980	560	
350	14	100	99.22	0.56	5520	560	
350	19	75	75.45	0.74	5040	560	
350	22	60	62.43	0.89	4730	560	
350	28	50	49.18	1.1	4370	560	
350	24	60	59.44	0.92	4660	860	**JKM48B..HS**
350	29	50	48.18	1.1	4340	860	**JKB48B..HS**
350	35	40	40.13	1.4	4080	860	
350	46	30	30.24	1.8	3720	860	
350	56	25	25.19	2.2	3500	860	

E-S-JMC-NL-HYP-002-V01

JKM.. / JKB..				n_1 = 1400 r/min			
$M_{2\,max}$ [Nm]	n_2 [r/min]	i Nominal	i Actual	P_{1n} [kW]	Fr_2 [N]	Fr_1 [N]	
350	71	20	19.84	2.8	3230	860	**JKM48B..HS**
350	93	15	15.09	3.6	2950	860	**JKB48B..HS**
350	112	12.5	12.49	4.4	2770	860	
350	142	10	9.84	5.5	2550	860	
280	187	7.5	7.48	5.8	2330	860	
460	4.7	300	295.18	0.25	8300	560	**JKM58C..HS**
500	5.8	250	240.89	0.33	8300	560	**JKB58C..HS**
500	7	200	200.66	0.40	8300	560	
500	9.3	150	151.20	0.53	8050	560	
500	11	125	125.95	0.63	7580	560	
500	14	100	99.22	0.80	7000	560	
500	19	75	75.45	1.1	6390	560	
450	22	60	62.43	1.1	6000	560	
350	28	50	49.18	1.1	5540	560	
460	24	60	59.04	1.2	5890	1260	**JKM58B..HS**
500	29	50	48.18	1.6	5500	1260	**JKB58B..HS**
500	35	40	40.13	1.9	5170	1260	
500	46	30	30.24	2.6	4710	1260	
500	56	25	25.19	3.1	4430	1260	
500	71	20	19.84	3.9	4090	1260	
500	93	15	15.09	5.2	3730	1260	
460	112	12.5	12.49	5.7	3510	1260	
360	142	10	9.84	5.7	3240	1260	
280	187	7.5	7.48	5.8	2950	1260	

E-S-JMC-NL-HYP-002-V01

6.3 Afmetingen

JKM JKM28B

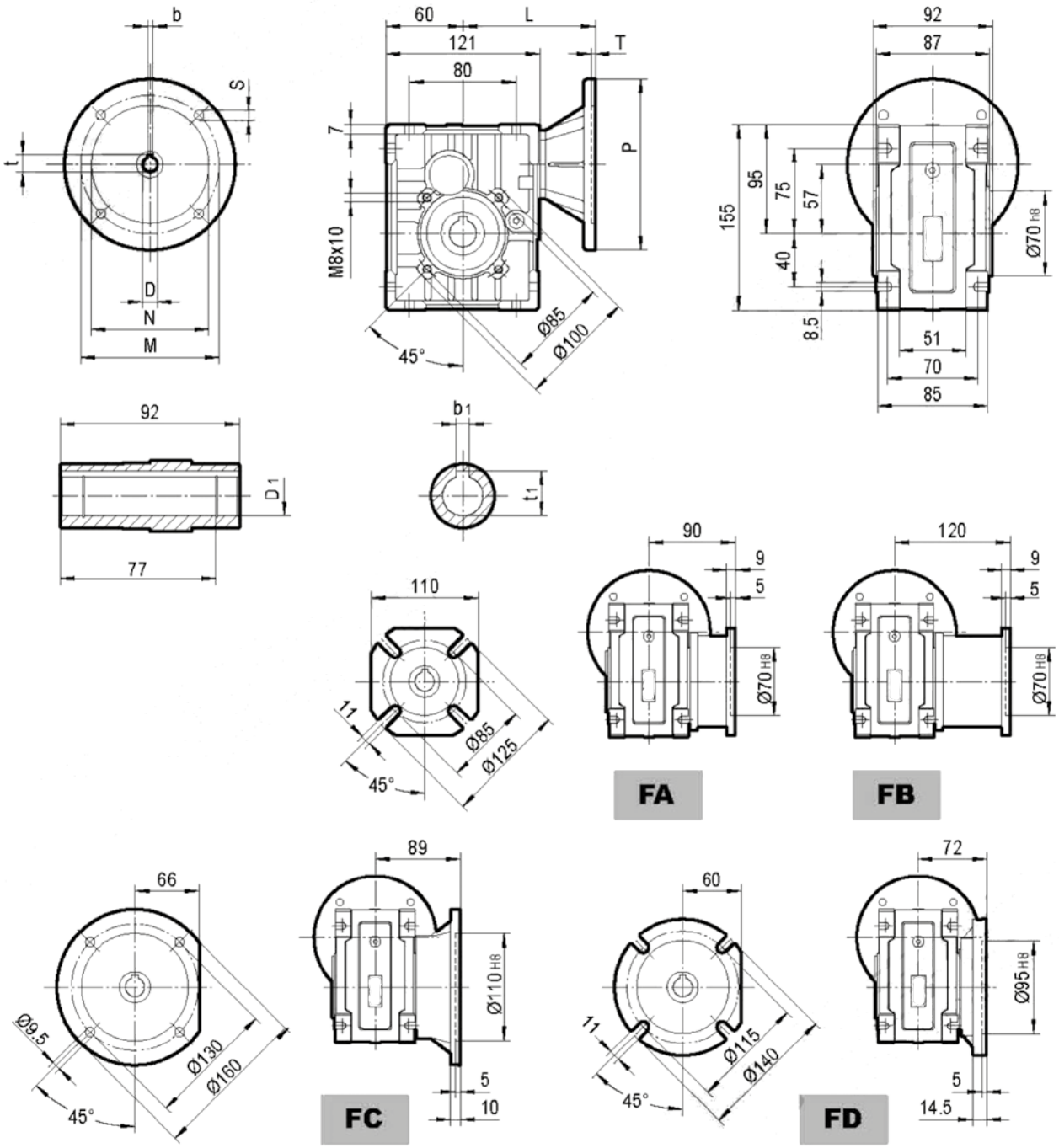

JKM28B												
IEC	D_{E8}	b	t	P	M	N	S	T	L	$D_{1\ H8}$	bl	t1
63B5	11	4	12.8	140	115	95	9	4	106	20*	6*	22.8*
71B5	14	5	16.3	160	130	110	9	4	113	24*	8*	27.3*
71B14	14	5	16.3	105	85	70	7	4	113	25	8	28.3
80B5	19	6	21.8	200	165	130	11	4	133	* op aanvraag		
80B14	19	6	21.8	120	100	80	7	4	133			
90B14	24	8	27.3	140	115	95	9	4	133			

Gewicht zonder motor = 4,2 kg

E-S-JMC-NL-HYP-002-V01

JKM28C

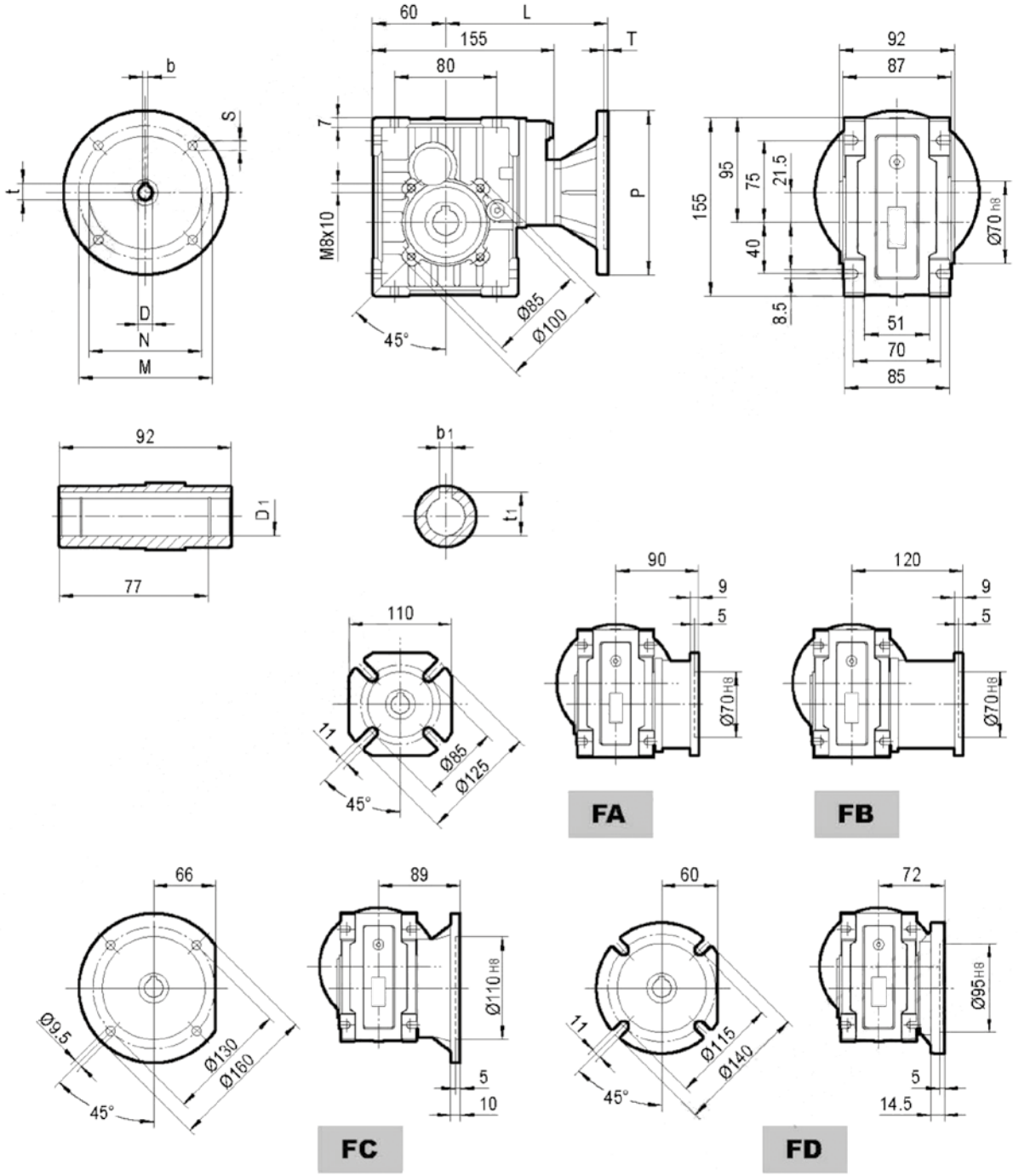

JKM28C												
IEC	D_{E8}	b	t	P	M	N	S	T	L	$D_{1\ H8}$	bl	t1
63B5	11	4	12.8	140	115	95	9	4	140	20*	6*	22.8*
71B5	14	5	16.3	160	130	110	9	4	147	24*	8*	27.3*
71B14	14	5	16.3	105	85	70	7	4	147	25	8	28.3
80B5	19	6	21.8	200	165	130	11	4	167	* op aanvraag		
80B14	19	6	21.8	120	100	80	7	4	167			
90B14	24	8	27.3	140	115	95	9	4	167			

Gewicht zonder motor = 5 kg

E-S-JMC-NL-HYP-002-V01

JKM38B

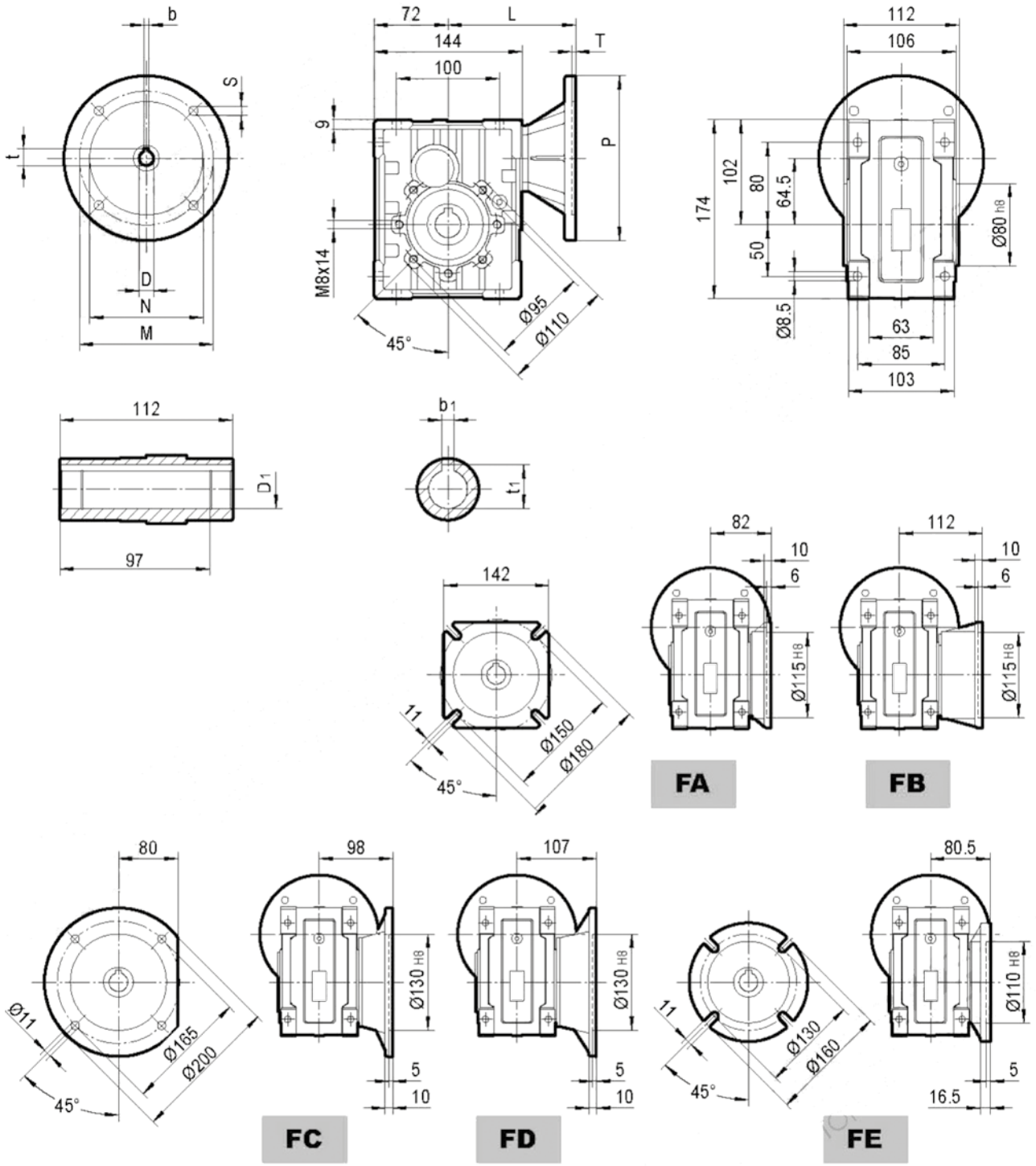

JKM38B

IEC	D_{E8}	b	t	P	M	N	S	T	L	$D_{1\ H8}$	bl	t1
63B5	11	4	12.8	140	115	95	9	4	117	25	8	28.3
71B5	14	5	16.3	160	130	110	9	4	124	28*	8	31.3
71B14	14	5	16.3	105	85	70	7	4	124	30*	8	33.3
80B5	19	6	21.8	200	165	130	11	4	144			
80B14	19	6	21.8	120	100	80	7	4	144			
90B5	24	8	27.3	200	165	130	11	4	144			
90B14	24	8	27.3	140	115	95	9	4	144			

* op aanvraag

Gewicht zonder motor = 6 kg

E-S-JMC-NL-HYP-002-V01

JKM38C

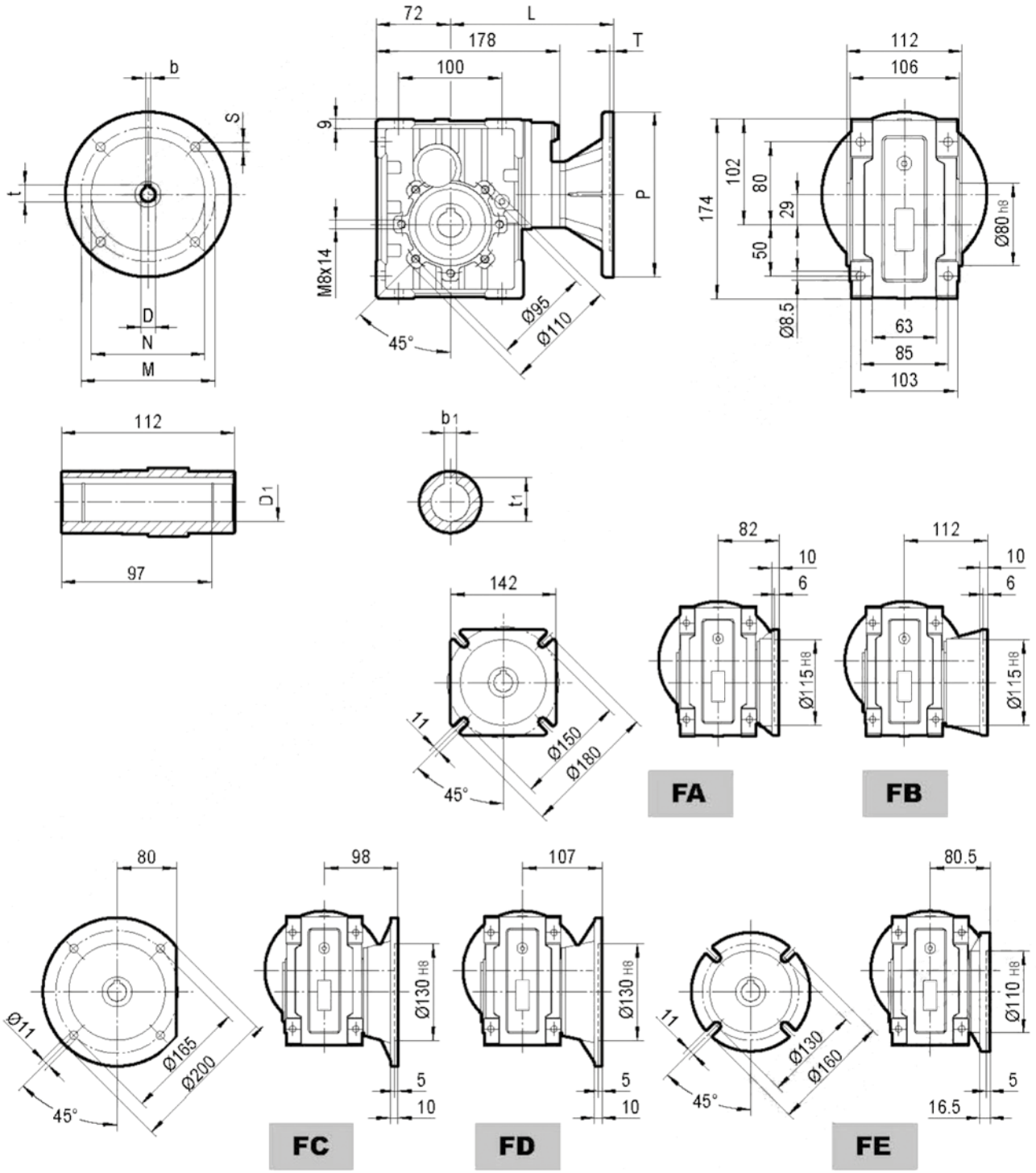

JKM38C

IEC	D_{E8}	b	t	P	M	N	S	T	L	$D_{1\ H8}$	bl	t1
63B5	11	4	12.8	140	115	95	9	4	151	25	8	28.3
71B5	14	5	16.3	160	130	110	9	4	158	28*	8	31.3
71B14	14	5	16.3	105	85	70	7	4	158	30*	8	33.3
80B5	19	6	21.8	200	165	130	11	4	178			
80B14	19	6	21.8	120	100	80	7	4	178			
90B5	24	8	27.3	200	165	130	11	4	178			
90B14	24	8	27.3	140	115	95	9	4	178			

* op aanvraag

Gewicht zonder motor = 6,8 kg

E-S-JMC-NL-HYP-002-V01

JKM48B

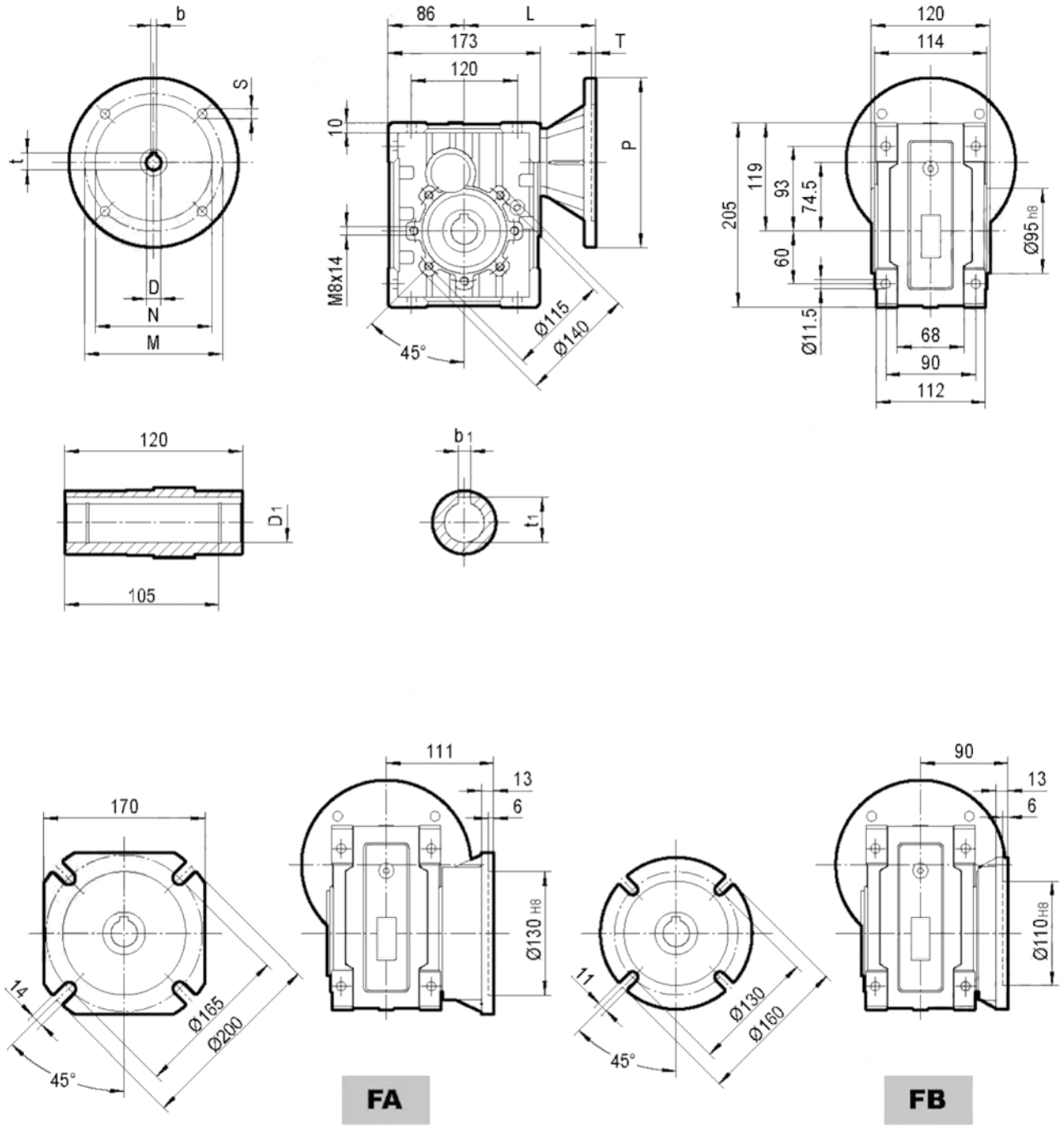

JKM48B

IEC	D_{E8}	b	t	P	M	N	S	T	L	$D_{1\ H8}$	bl	t1
63B5	11	4	12.8	140	115	95	9	4	139	28	8	31.3
71B5	14	5	16.3	160	130	110	9	4	146	30*	8*	33.3*
80B5	19	6	21.8	200	165	130	11	4	166	35*	10*	38.3*
80B14	19	6	21.8	120	100	80	7	4	166			
90B5	24	8	27.3	200	165	130	11	4	166			
90B14	24	8	27.3	140	115	95	9	4	166	* op aanvraag		
100/112B5	28	8	31.3	250	215	180	13.5	4.5	176			
100/112B14	28	8	31.3	160	130	110	9	4.5	176			

Gewicht zonder motor = 9,2 kg

E-S-JMC-NL-HYP-002-V01

JKM48C

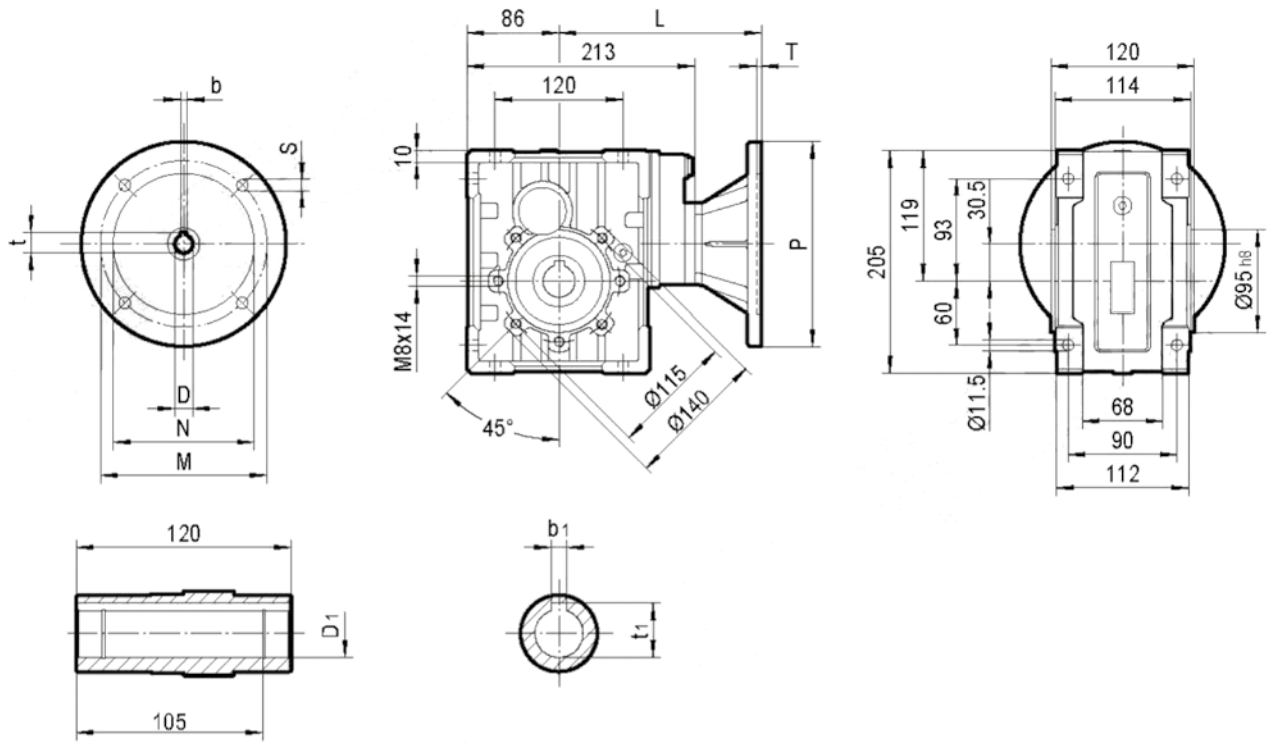

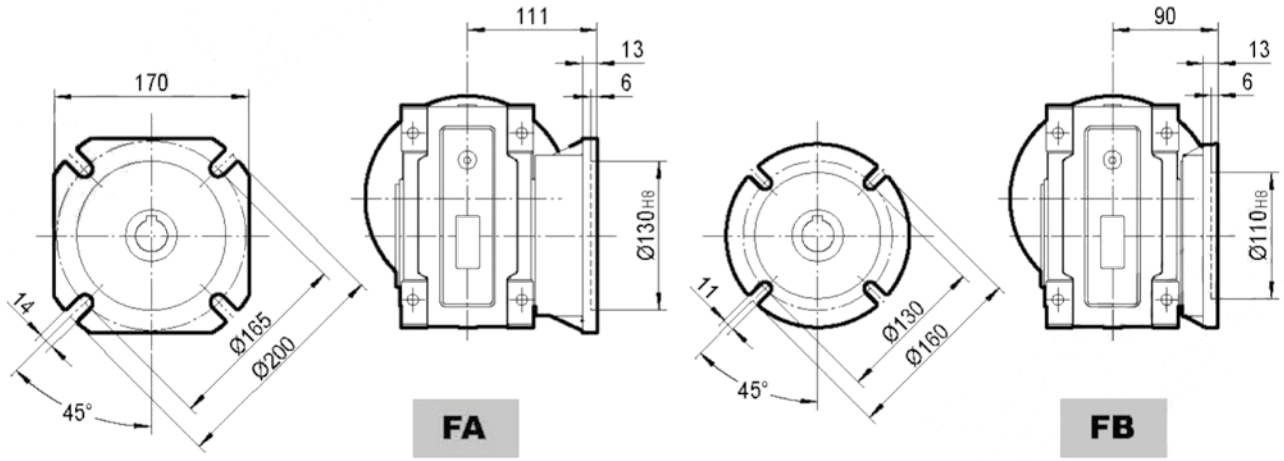

JKM48C

IEC	D_{E8}	b	t	P	M	N	S	T	L	$D_{1\ H8}$	bl	t1
63B5	11	4	12.8	140	115	95	9	4	179	28	8	31.3
71B5	14	5	16.3	160	130	110	9	4	186	30*	8*	33.3*
80B5	19	6	21.8	200	165	130	11	4	206	35*	10*	38.3*
80B14	19	6	21.8	120	100	80	7	4	206			
90B5	24	8	27.3	200	165	130	11	4	206			
90B14	24	8	27.3	140	115	95	9	4	206	* op aanvraag		
100/112B5	28	8	31.3	250	215	180	13.5	4.5	216			
100/112B14	28	8	31.3	160	130	110	9	4.5	176			

Gewicht zonder motor = 10,8 kg

E-S-JMC-NL-HYP-002-V01

JKM58

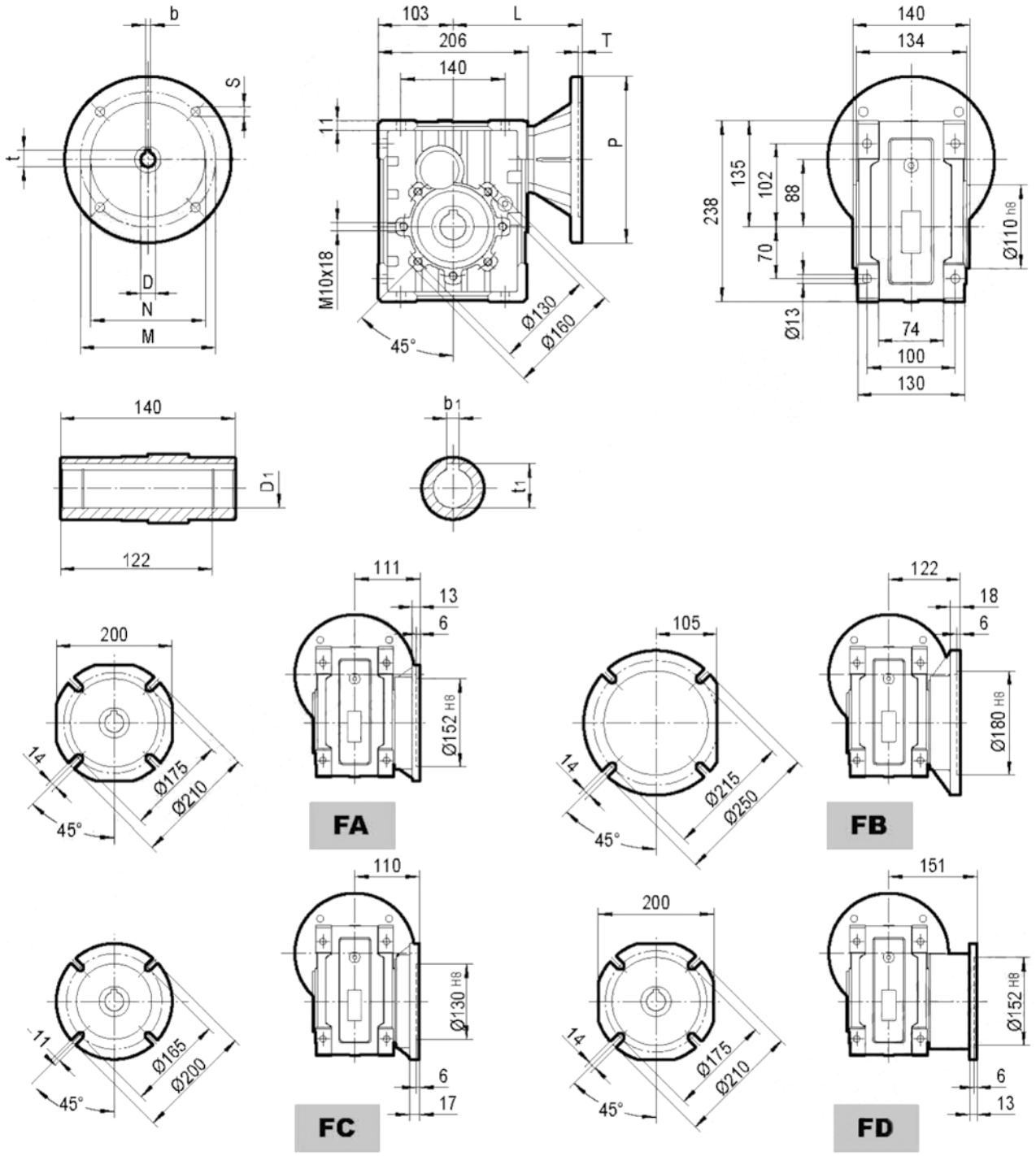

JKM58B

IEC	D_{E8}	b	t	P	M	N	S	T	L	$D_{1\ H8}$	bl	t1
63B5	11	4	12.8	140	115	95	9	4	155	35	10	38.3
71B5	14	5	16.3	160	130	110	9	4	162	38*	10*	41.3*
80B5	19	6	21.8	200	165	130	11	4	182	40*	10*	43.3*
80B14	19	6	21.8	120	100	80	7	4	182			
90B5	24	8	27.3	200	165	130	11	4	182			
90B14	24	8	27.3	140	115	95	9	4	182	* op aanvraag		
100/112B5	28	8	31.3	250	215	180	13.5	4.5	192			
100/112B14	28	8	31.3	160	130	110	9	4.5	192			

Gewicht zonder motor = 13,3 kg

E-S-JMC-NL-HYP-002-V01

JKM58C

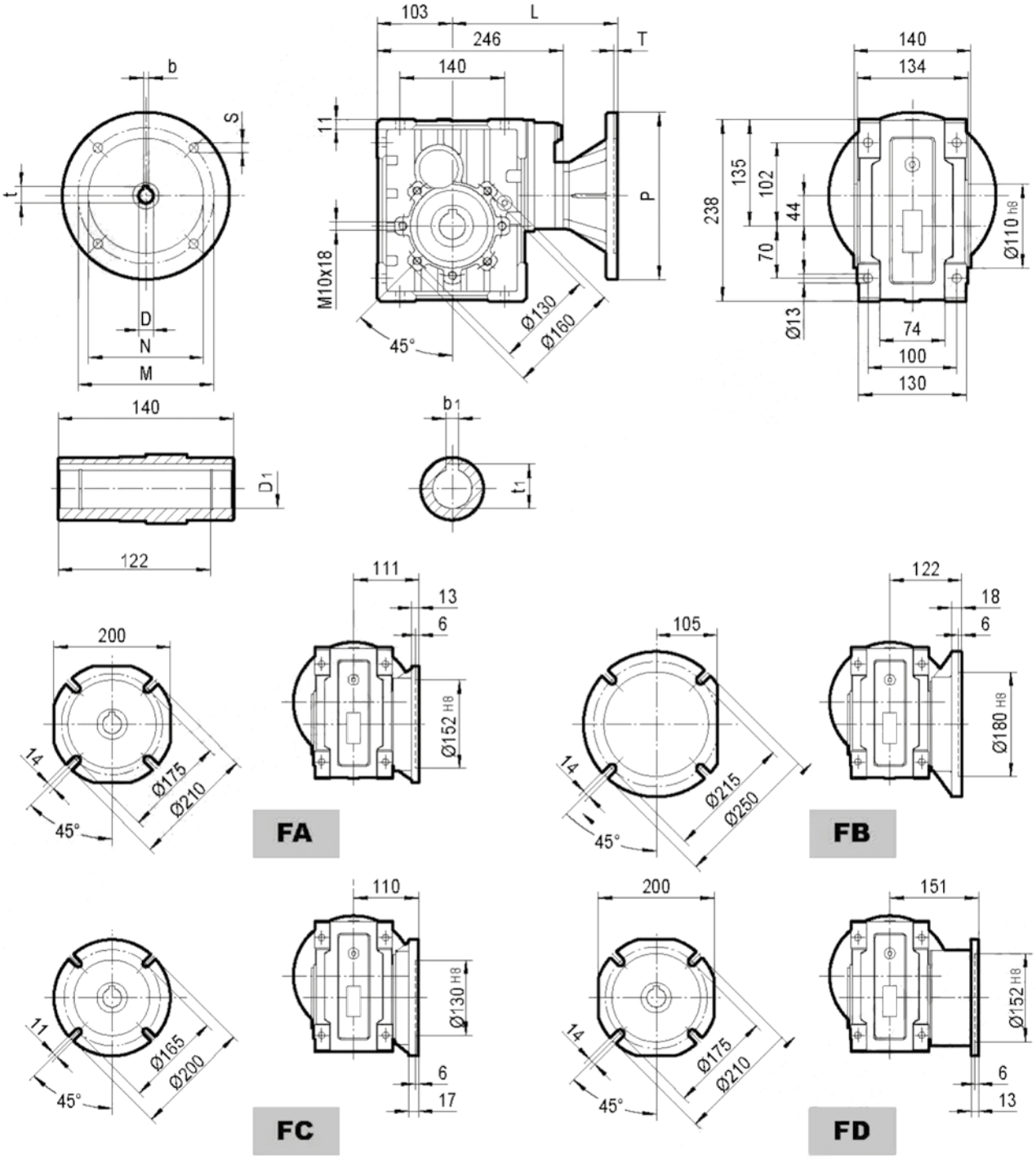

JKM58C

IEC	D_{E8}	b	t	P	M	N	S	T	L	$D_{1\ H8}$	bl	t1
63B5	11	4	12.8	140	115	95	9	4	195	35	10	38.3
71B5	14	5	16.3	160	130	110	9	4	202	38*	10*	41.3*
80B5	19	6	21.8	200	165	130	11	4	222	40*	10*	43.3*
80B14	19	6	21.8	120	100	80	7	4	222			
90B5	24	8	27.3	200	165	130	11	4	222			
90B14	24	8	27.3	140	115	95	9	4	222	* op aanvraag		
100/112B5	28	8	31.3	250	215	180	13.5	4.5	232			
100/112B14	28	8	31.3	160	130	110	9	4.5	232			

Gewicht zonder motor = 14,8 kg

E-S-JMC-NL-HYP-002-V01

JKB38

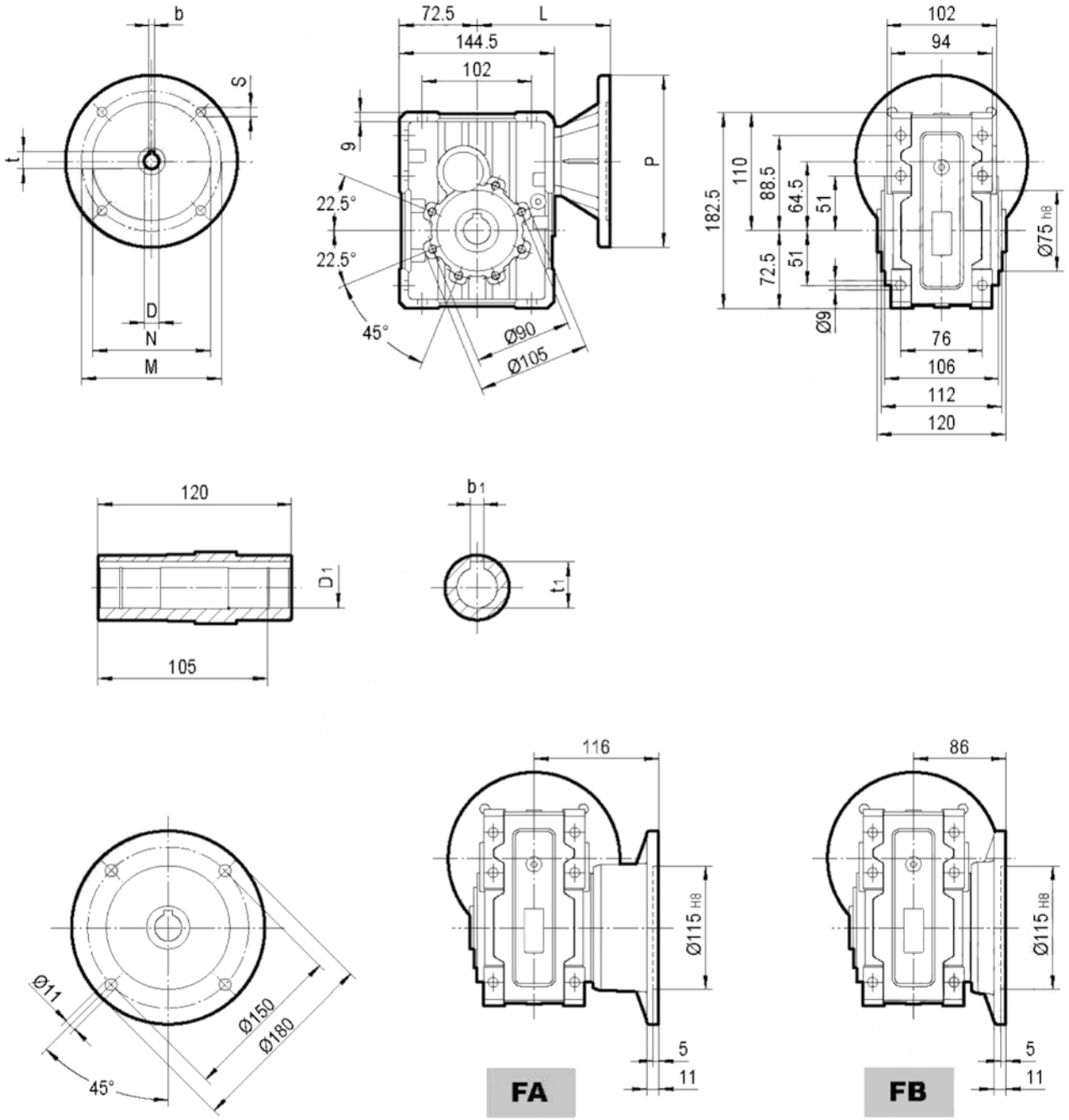

JKB38B

IEC	D_{E8}	b	t	P	M	N	S	T	L	$D_{1\ H8}$	bl	t1
63B5	11	4	12.8	140	115	95	9	4	117	25	8	28.3
71B5	14	5	16.3	160	130	110	9	4	124	28*	8	31.3
71B14	14	5	16.3	105	85	70	7	4	124	30*	8	33.3
80B5	19	6	21.8	200	165	130	11	4	144	* op aanvraag		
80B14	19	6	21.8	120	100	80	7	4	144			
90B5	24	8	27.3	200	165	130	11	4	144			
90B14	24	8	27.3	140	115	95	9	4	144			

Gewicht zonder motor = 6 kg

E-S-JMC-NL-HYP-002-V01

JKB38C

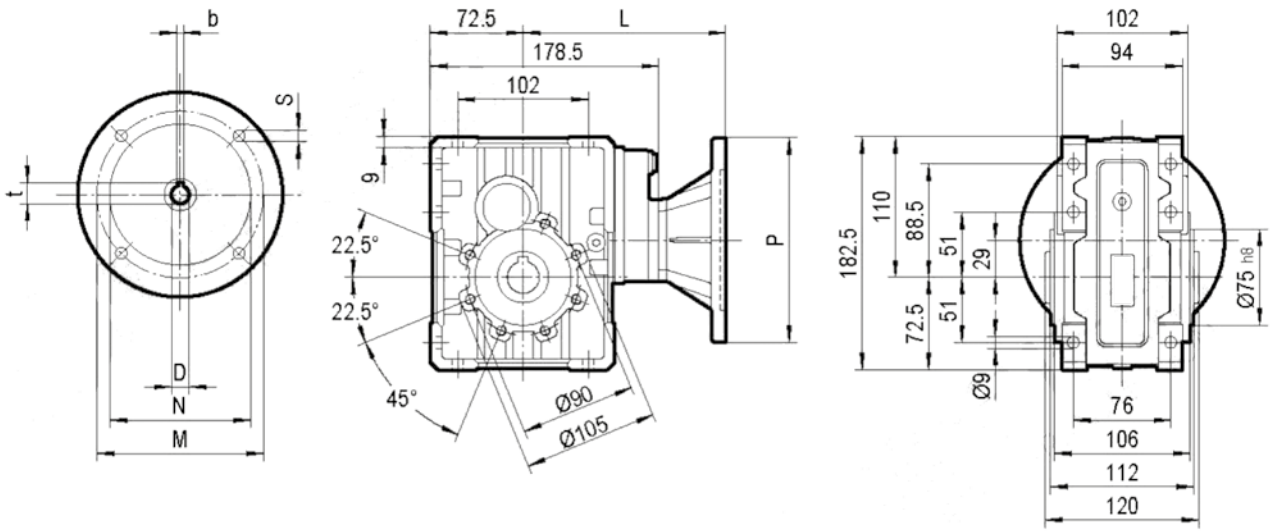

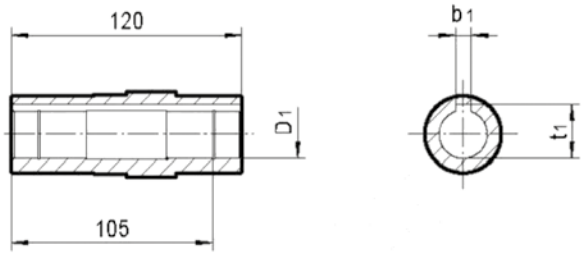

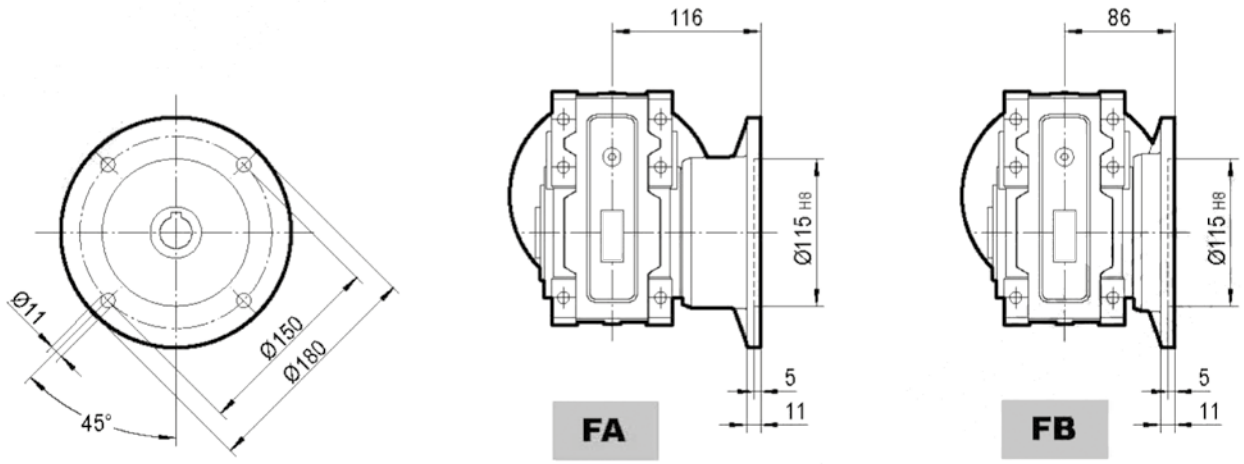

JKB38C

IEC	D_{E8}	b	t	P	M	N	S	T	L	$D_{1\ H8}$	bl	t1
63B5	11	4	12.8	140	115	95	9	4	151	25	8	28.3
71B5	14	5	16.3	160	130	110	9	4	158	28*	8	31.3
71B14	14	5	16.3	105	85	70	7	4	158	30*	8	33.3
80B5	19	6	21.8	200	165	130	11	4	178	* op aanvraag		
80B14	19	6	21.8	120	100	80	7	4	178			
90B5	24	8	27.3	200	165	130	11	4	178			
90B14	24	8	27.3	140	115	95	9	4	178			

Gewicht zonder motor = 6,8 kg

E-S-JMC-NL-HYP-002-V01

JKB48B

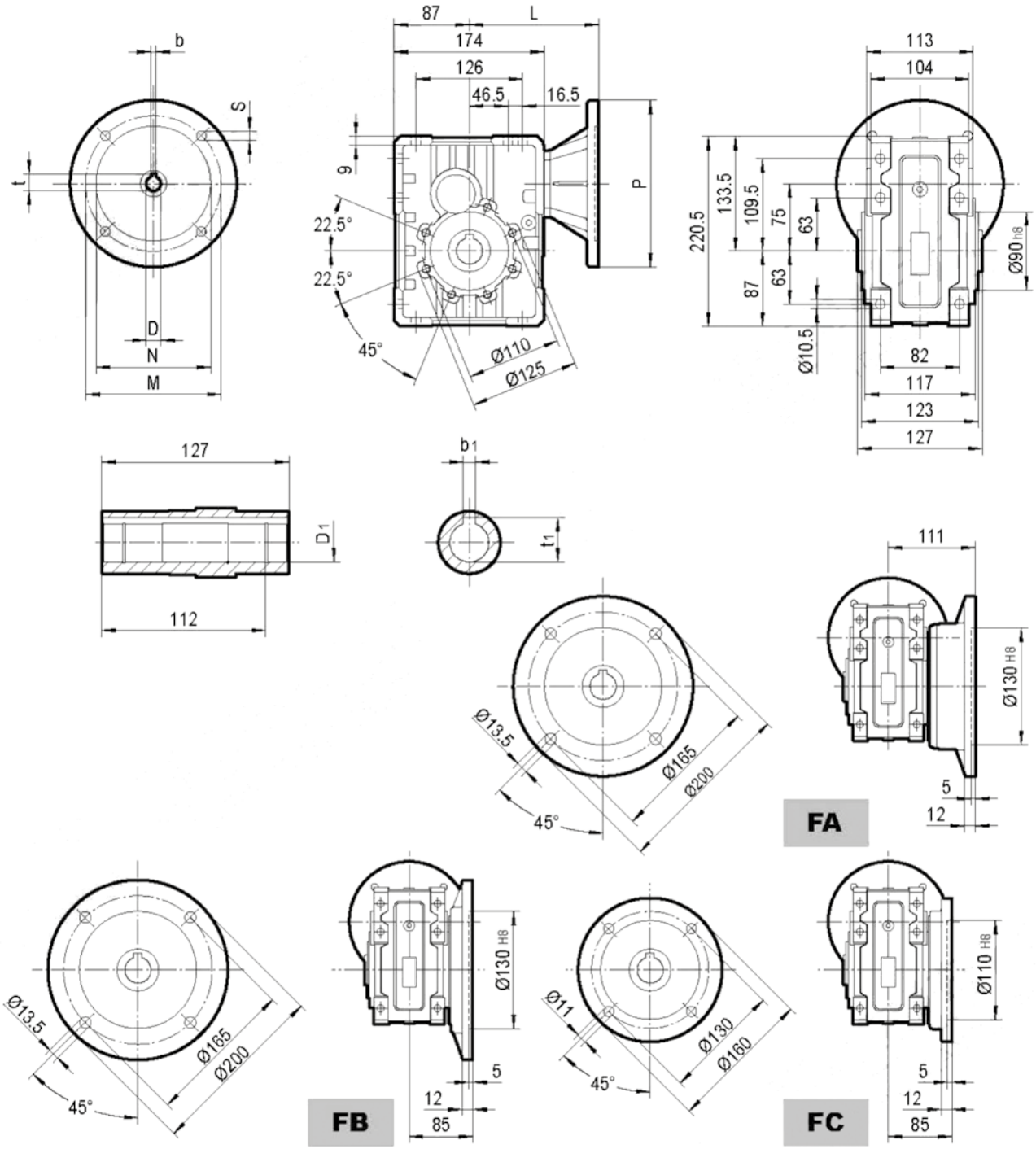

JKB48B												
IEC	D_{E8}	b	t	P	M	N	S	T	L	$D_{1\ H8}$	bl	t1
63B5	11	4	12.8	140	115	95	9	4	139	28	8	31.3
71B5	14	5	16.3	160	130	110	9	4	146	30*	8*	33.3*
80B5	19	6	21.8	200	165	130	11	4	166	35*	10*	38.3*
80B14	19	6	21.8	120	100	80	7	4	166			
90B5	24	8	27.3	200	165	130	11	4	166			
90B14	24	8	27.3	140	115	95	9	4	166	* op aanvraag		
100/112B5	28	8	31.3	250	215	180	13.5	4.5	176			
100/112B14	28	8	31.3	160	130	110	9	4.5	176			

Gewicht zonder motor = 9,5 kg

E-S-JMC-NL-HYP-002-V01

JKB48C

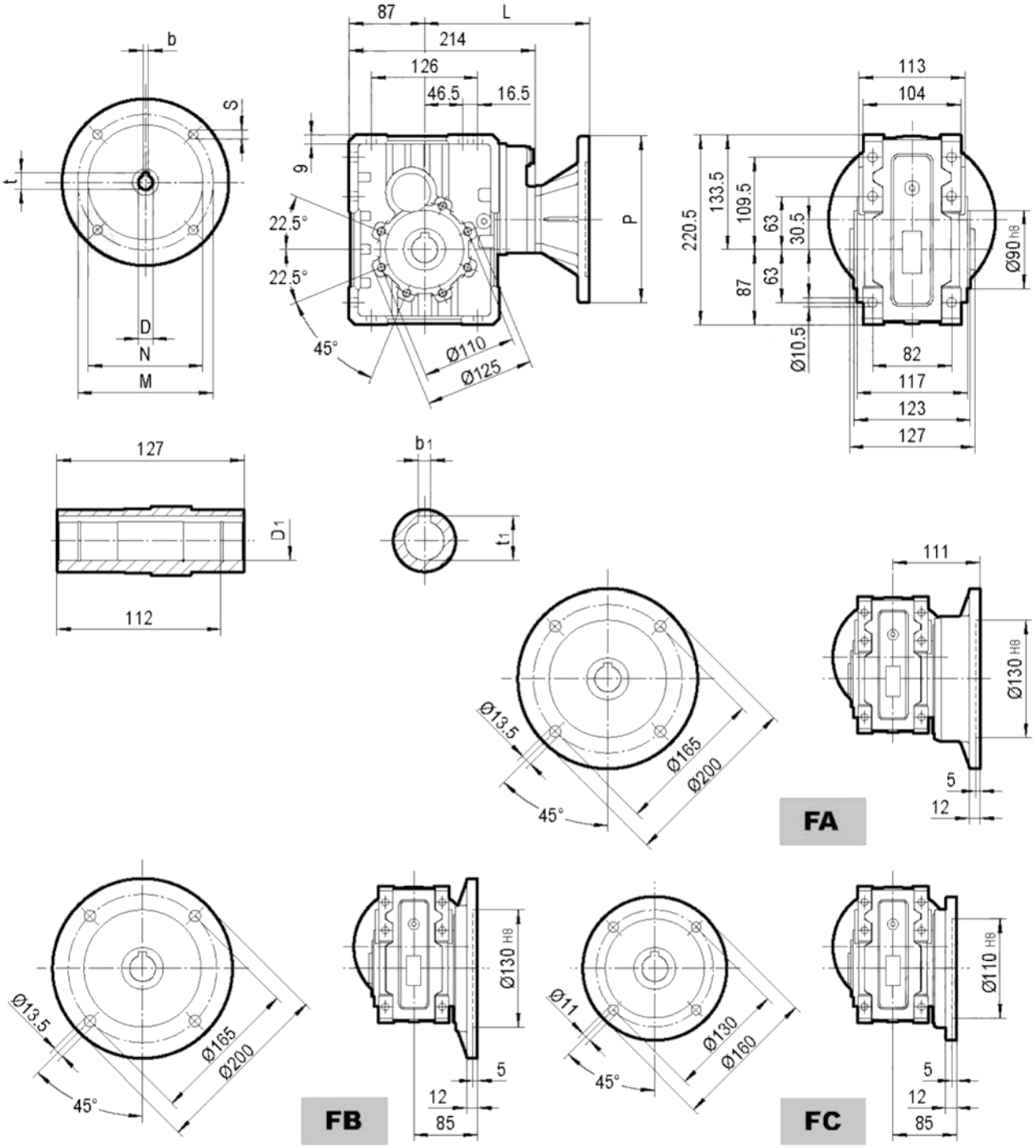

JKB48C

IEC	D_{E8}	b	t	P	M	N	S	T	L	$D_{1\ H8}$	bl	t1
63B5	11	4	12.8	140	115	95	9	4	179	28	8	31.3
71B5	14	5	16.3	160	130	110	9	4	186	30*	8*	33.3*
80B5	19	6	21.8	200	165	130	11	4	206	35*	10*	38.3*
80B14	19	6	21.8	120	100	80	7	4	206			
90B5	24	8	27.3	200	165	130	11	4	206			
90B14	24	8	27.3	140	115	95	9	4	206	* op aanvraag		
100/112B5	28	8	31.3	250	215	180	13.5	4.5	216			
100/112B14	28	8	31.3	160	130	110	9	4.5	216			

Gewicht zonder motor = 10,8 kg

E-S-JMC-NL-HYP-002-V01

JKB58B

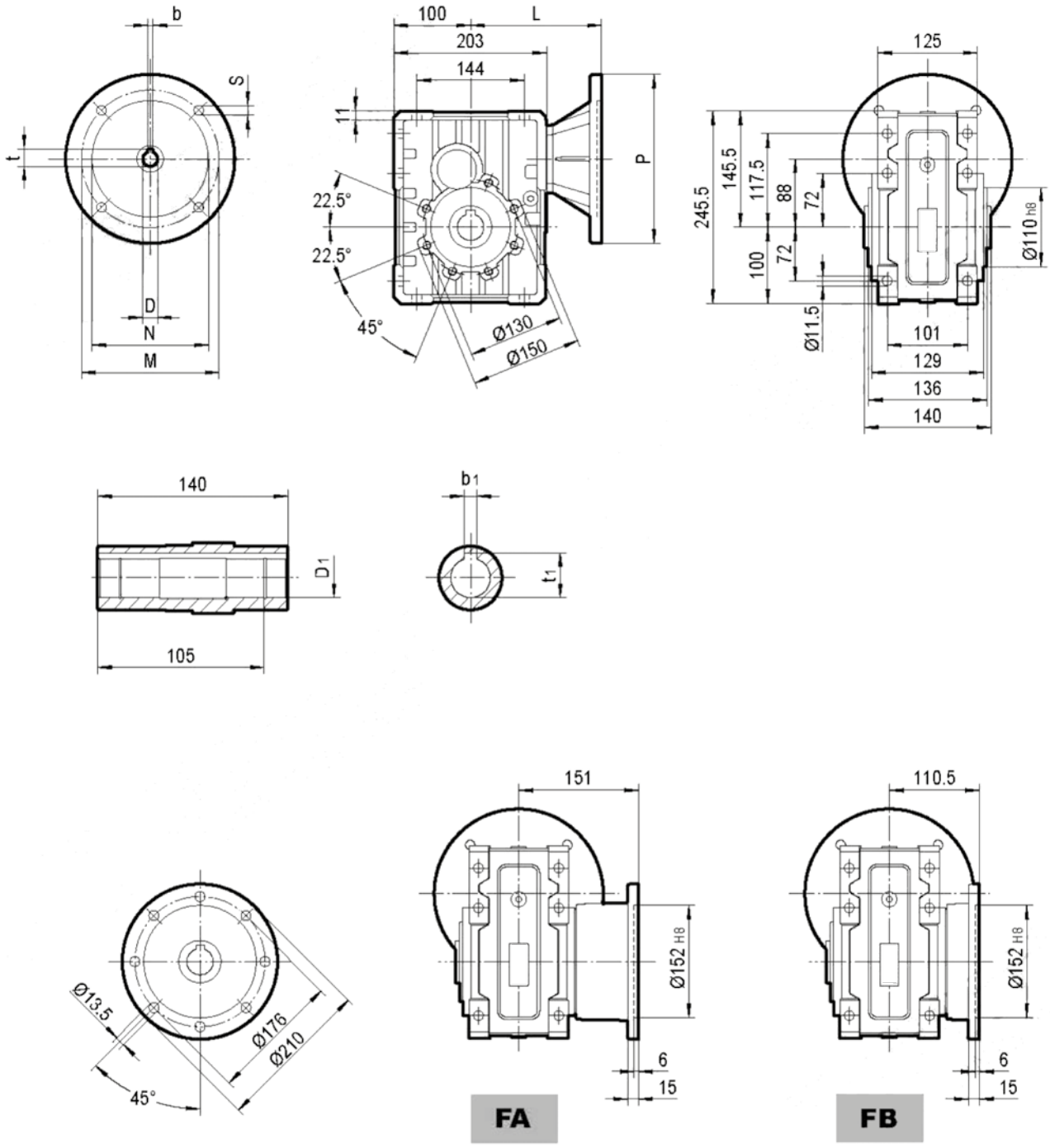

JKB58C

IEC	D_{E8}	b	t	P	M	N	S	T	L	$D_{1\ H8}$	bl	t1
63B5	11	4	12.8	140	115	95	9	4	155	35	10	38.3
71B5	14	5	16.3	160	130	110	9	4	162	38*	10*	41.3*
80B5	19	6	21.8	200	165	130	11	4	182	40*	10*	43.3*
80B14	19	6	21.8	120	100	80	7	4	182			
90B5	24	8	27.3	200	165	130	11	4	182			
90B14	24	8	27.3	140	115	95	9	4	182	* op aanvraag		
100/112B5	28	8	31.3	250	215	180	13.5	4.5	192			
100/112B14	28	8	31.3	160	130	110	9	4.5	192			

Gewicht zonder motor = 13,5 kg

E-S-JMC-NL-HYP-002-V01

JKB58C

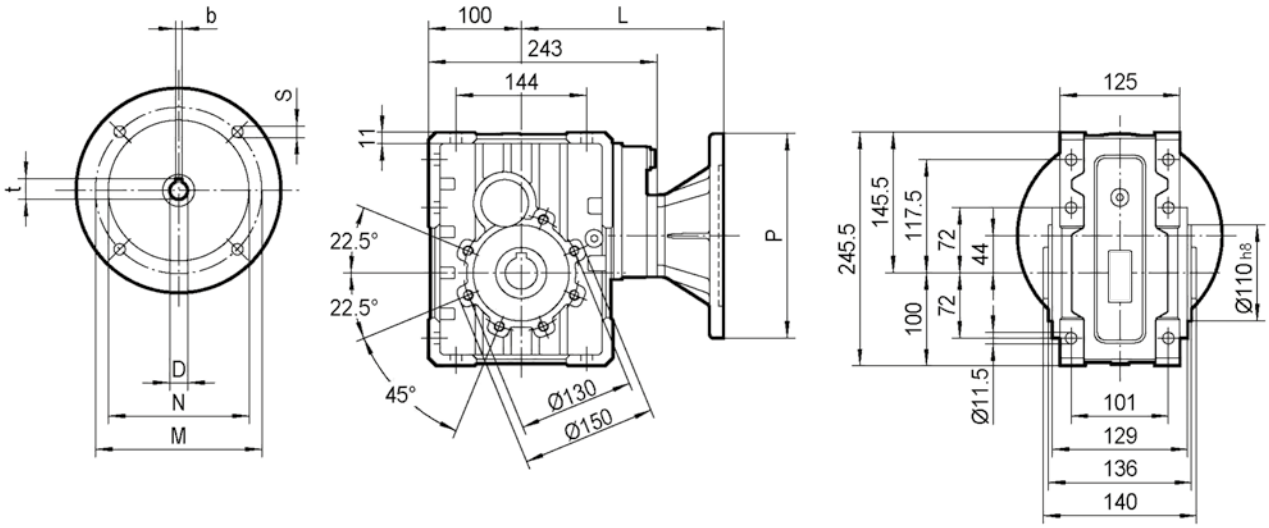

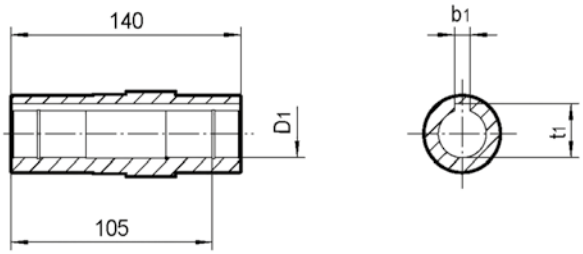

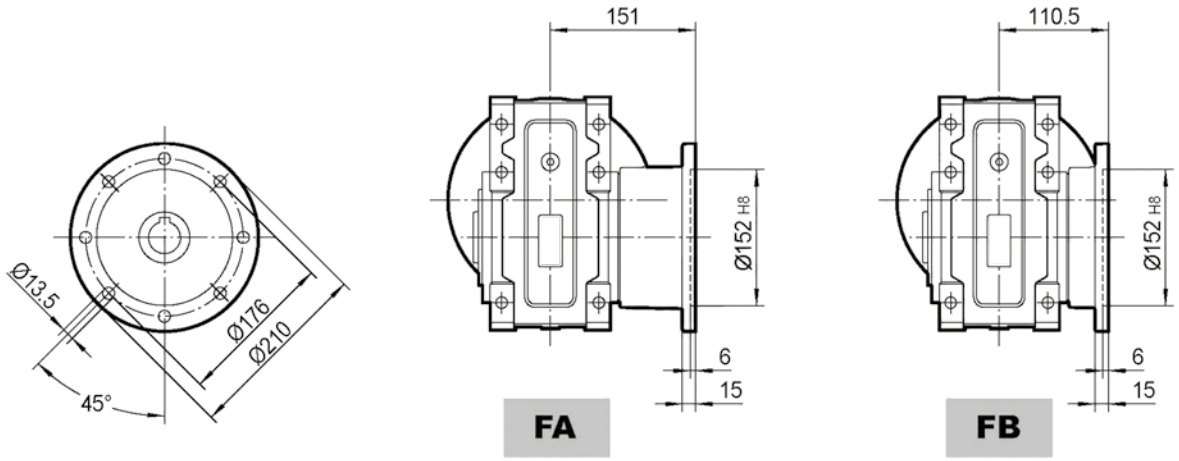

JKB58C

IEC	D_{E8}	b	t	P	M	N	S	T	L	$D_{1\ H8}$	bl	t1
63B5	11	4	12.8	140	115	95	9	4	195	35	10	38.3
71B5	14	5	16.3	160	130	110	9	4	202	38*	10*	41.3*
80B5	19	6	21.8	200	165	130	11	4	222	40*	10*	43.3*
80B14	19	6	21.8	120	100	80	7	4	222			
90B5	24	8	27.3	200	165	130	11	4	222			
90B14	24	8	27.3	140	115	95	9	4	222	* op aanvraag		
100/112B5	28	8	31.3	250	215	180	13.5	4.5	232			
100/112B14	28	8	31.3	160	130	110	9	4.5	232			

Gewicht zonder motor = 14,8 kg

E-S-JMC-NL-HYP-002-V01

6.4 JKM..HS

JKM..B..HS

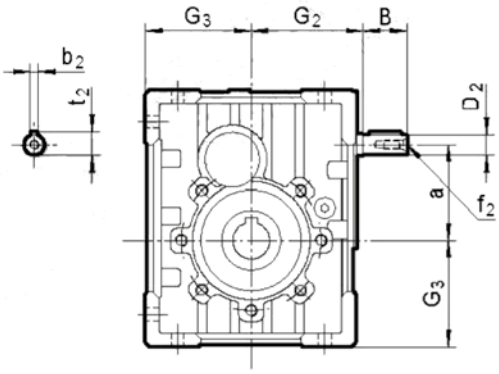

JKM..C..HS

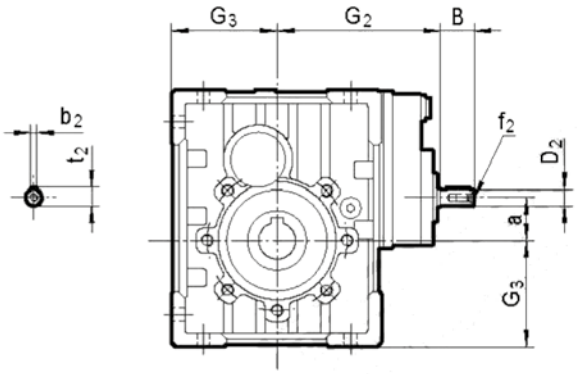

	B	$D_{2\,j6}$	G_2	G_3	a	b_2	f_2	t_2
JKM28B	23	11	65	60	57	4	-	12.5
JKM28C	23	11	100	60	21.5	4	-	12.5
JKM38B	30	14	76	72	64.5	5	M6	16
JKM38C	23	11	111	72	29	4	-	12.5
JKM48B	40	16	91	86	74.5	5	M6	18
JKM48C	30	14	132	86	30.5	5	M6	16
JKM58B	40	19	107	103	88	6	M6	21.5
JKM58C	30	14	148	103	44	5	M6	16

6.5 JKB..HS

JKB..B..HS

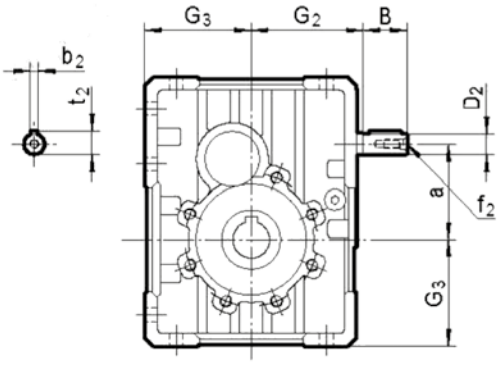

JKB..C..HS

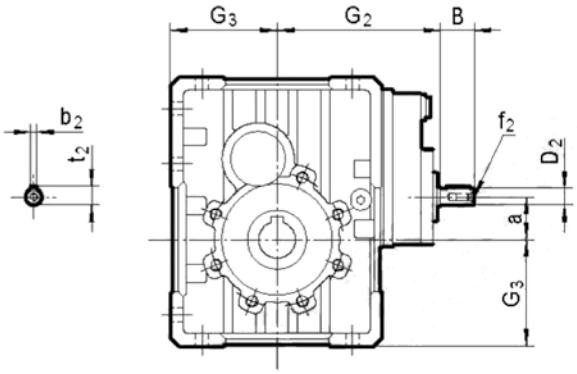

	B	$D_{2\,j6}$	G_2	G_3	a	b_2	f_2	t_2
JKB38B	30	14	76	72.5	64.5	5	M6	16
JKB38C	23	11	111	72.5	29	4	-	12.5
JKB48B	40	16	91	87	74.5	5	M6	18
JKB48C	30	14	132	87	30.5	5	M6	16
JKB58B	40	19	107	100	88	6	M6	21.5
JKB58C	30	14	148	100	44	5	M6	16

E-S-JMC-NL-HYP-002-V01

7 Accessoires

7.1 Uitgaande as

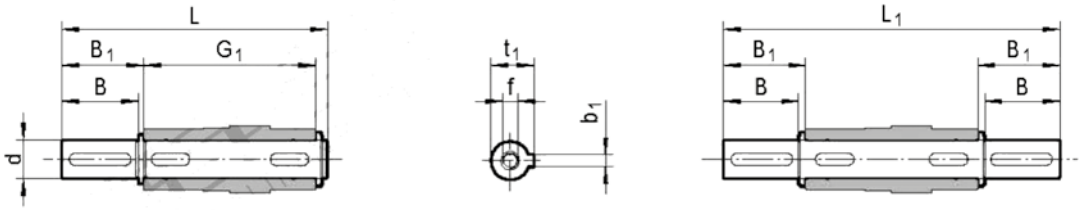

	d_{h6}	B	B_1	G_1	L	L_1	f	b_1	t_1
JKM28	25	50	53.5	92	153	199	M10	8	28
JKM38	25	50	53.5	112	173	219	M10	8	28
JKM48	28	60	63.5	120	192	247	M10	8	31
JKM58	35	80	84.5	140	234	309	M12	10	38
JKB38	25	60	65	120	192	246.4	M8	8	28
JKB48_d 28	28	60	65	127	199	255	M8	8	31
JKB48_d 30	30	60	65	127	199	255	M10	8	33
JKB58	35	60	65	140	214	268	M12	10	38

7.2 Reactie arm

7.2.1 JKM.. reactie arm

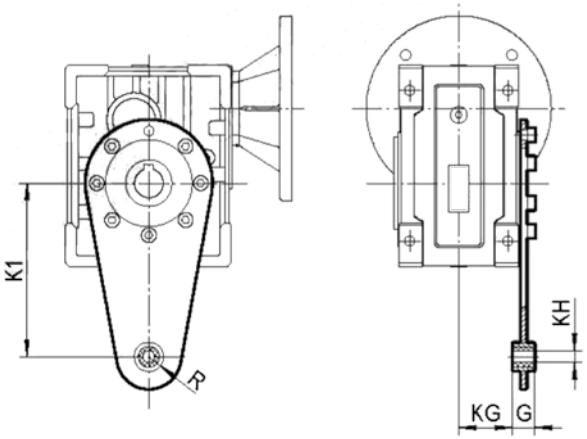

	K_1	G	KG	KH	R
JKM28	100	14	38.5	10	18
JKM38	150	14	49	10	18
JKM48	200	25	47.5	20	30
JKM58	200	25	57.5	20	30

	K1	B	C	D	E	F	G	KH	I
JKB38	150	55	233	75	90	9	20	10	6
JKB48	200	63	300	90	110	9	25	20	6
JKB58	200	80	318	110	130	11	25	20	6

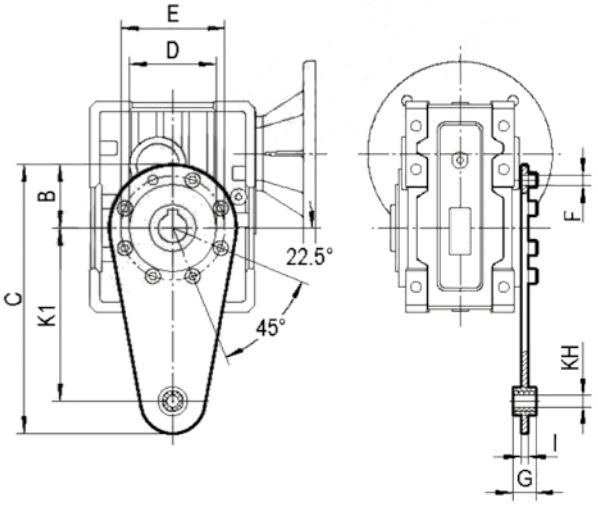

E-S-JMC-NL-HYP-002-V01

7.3 Beschermkap

7.3.1 JKM.. beschermkap

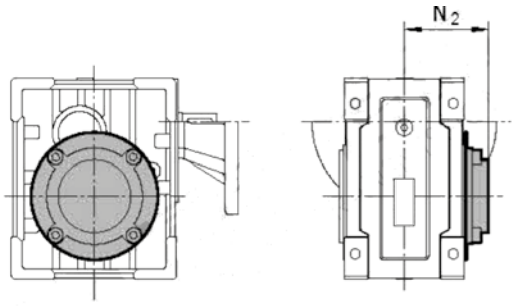

	N_2
JKM28	63
JKM38	73
JKM48	79
JKM58	94

7.3.2 JKB.. beschermkap

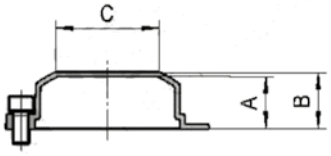

	A	B	C
JKB38	26.5	29	ϕ 35
JKB48	24.5	27	ϕ 54
JKB58	26.5	29	ϕ 71

8 Montage posities

8.1 JKM.. of JKB montage posities

B3	B6	V5	V6
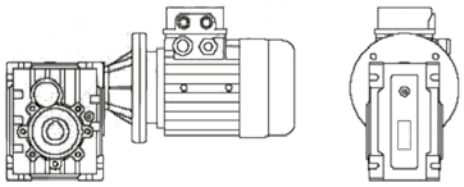	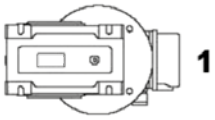 1	1 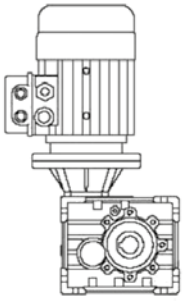	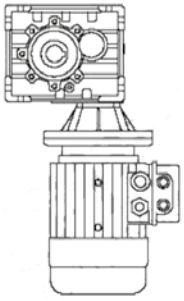 1
B8	**B7**		
3 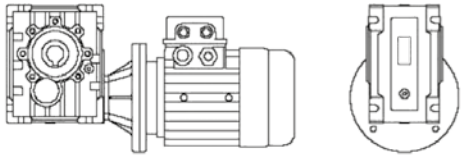	1 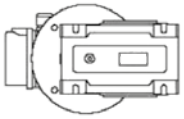		

E-S-JMC-NL-HYP-002-V01

8.2 Montage posities uitgaande montageflens

FA1, FB1, FC1, FD1, FE1	FA2, FB2, FC2, FD2, FE2
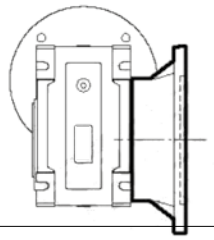	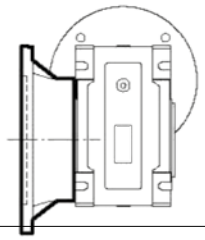

8.3 Montage posities enkelvoudig uitgaande as

SS1	SS2
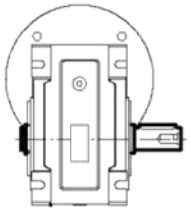	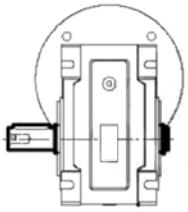

8.4 Montage posities klemmenkast

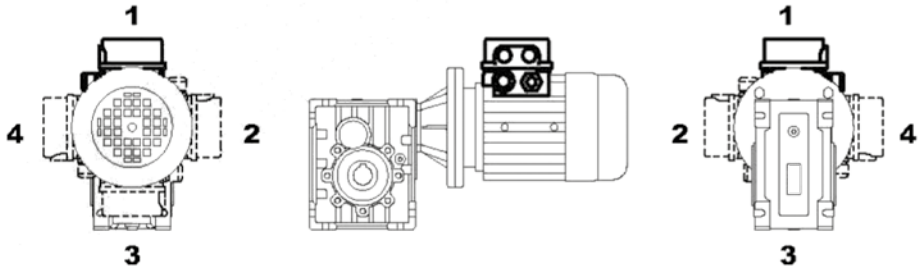

E-S-JMC-NL-HYP-002-V01

9 Installatievoorschriften

9.1 Opmerkingen en aanbevelingen

Voor een correcte montage en installatie dient u de volgende aanbevelingen op te volgen:

1. Controleer de juiste draairichting van de uitgaande as vóór montage op de machine.
2. Controleer alle inbouwmaten en toleranties en zorg ervoor dat het geheel spanningsvrij en met het juiste draaimoment wordt gemonteerd.
3. De montage op de machine moet stijf en stabiel zijn om ongewenste trillingen te voorkomen.
4. Waar mogelijk moet de aandrijving tegen directe zonnestraling en weersinvloeden beschermd worden.
5. Na langdurige opslag of stilstand wordt aanbevolen de keerringen te controleren en desgewenst te vervangen. Wanneer de keerringen droogstaan kunnen deze aan de as plakken en/of hun elasticiteit verliezen, met lekkage als mogelijk gevolg.
6. Rubberen onderdelen en de ontluchting mogen niet meegespoten worden.
7. Bij een verbinding met holle of massieve as dient een corrosiewerend middel gebruikt te worden om vastroesten te voorkomen.
8. Controleer periodiek het olieniveau.
9. Start rustig op. Pas na enige tijd inlopen mag u de maximale belasting op de aandrijving zetten.
10. Bij montage van zware motoren direct op de reductor, dient deze ondersteund te worden in verband met hoge motorgewicht.
11. Zorg ervoor dat de motor voldoende ruimte heeft om voldoende te kunnen koelen.
12. Neem contact met ons op voor aanvullend advies bij gebruik in omgevingstemperaturen <-5 °C of > +40 °C.

9.2 Kritische toepassingen

Het is van belang om bij andere montageposities dan B3 ervoor te zorgen dat de tandwielen voldoende in de olie draaien. Voor advies hierover kunt u contact met ons opnemen.

Verder adviseren wij contact met ons op te nemen in de volgende gevallen:

1. Toepassingen waarbij de reductor gebruikt wordt om het uitgaand toerental te verhogen in plaats van te verlagen.
2. Toepassingen met bijzonder hoge massatraagheden.
3. Toepassingen waarbij gevaarlijke situaties kunnen ontstaan als de aandrijving ongewenst uitvalt.
4. Toepassingen met hoge dynamische belastingen waarbij kortstondig overbelasting plaatsvindt bij zowel remmen als accelereren. Het maximale koppel dat de reductor mag hebben mag niet meer dan twee keer het nominale koppel zijn zoals aangegeven in de selectietabel.
5. Op plaatsen met een temperatuur onder -5 ° C of boven 40 ° C.
6. Gebruik in chemisch agressieve omgevingen.
7. Gebruik in zoute omgevingen.
8. Gebruik in radioactieve omgevingen.
9. In omgevingen met een afwijkende atmosferische druk.
10. Montageposities staan niet vermeld in de catalogus.
11. (Gedeeltelijke) onderwatertoepassingen.

E-S-JMC-NL-HYP-002-V01

10 Smeervoorschriften

10.1 Smeerolie schema

Öl Sorte	-50 0 50 100 °C	ISO	SHELL	MOBIL	BP
Mineralisch	-10 +40	VG220	Omala 220	Mobilgear 630	Energol GR-XP 220
	-20 +25	VG150 VG100	Omala 100	Mobilgear 627	Energol GR-XP 100
	-30 +10	VG68-46 VG32	Tellus T32	Mobil D.T.E. 13M	
	-40 -20	VG22 VG15	Tellus T15	Mobil D.T.E. 11M	Energol HLP-HM 15
Synthetisch	-40 +80	VG220	Omala HD220	Mobil SHC 630	
	-40 +40	VG150		Mobil SHC 629	
	-40 +10	VG32		Mobil SHC 624	

10.2 Hoeveelheid smeerolie

De aangegeven vulhoeveelheden zijn richtwaarden. De exacte waarden variëren afhankelijk van het aantal trappen en overbrengingsverhouding. Bij het vullen is het van essentieel belang om het oliepeil te controleren en vast te stellen wat de juiste vulling is. De volgende tabellen geven richtwaarden voor de oliehoeveelheden in de verschillende montageposities (B3, B6, B7, etc.).

JKM Benodigde hoeveelheid smeerolie

JKM	Reservoirinhoud in liters					
	B3	B6	B7	kB8	V5	V6
JKM28B	0.22	0.20*	**0.13***	0.15	0.25	0.14
JKM28C	0.07	0.04	**0.04**	0.05	0.08	0.09
JKM38B	0.42	0.35*	**0.24***	0.22	0.46	0.25
JKM38C	0.07	0.04	**0.04**	0.05	0.08	0.09
JKM48B	0.70	0.58*	**0.42***	0.42	0.75	0.45
JKM48C	0.13	0.09	**0.09**	0.09	0.15	0.17
JKM58B	1.21	0.95*	**0.72***	0.67	1.30	0.74
JKM58C	0.13	0.09	**0.09**	0.09	0.15	0.17

JKB Benodigde hoeveelheid smeerolie

JKB	Reservoirinhoud in liters					
	B3	B6	B7	kB8	V5	V6
JKB38B	0.38	0.35*	**0.25***	0.26*	0.44	0.25
JKB38C	0.07	0.04	**0.04**	0.05	0.08	0.09
JKB48B	0.66	0.60*	**0.45***	0.48	0.78	0.47
JKB48C	0.13	0.09	**0.09**	0.09	0.15	0.17
JKB58B	1.15	0.93*	**0.70***	0.74*	1.25	0.75
JKB58C	0.13	0.09	**0.09**	0.09	0.15	0.17

* smeermiddel staat bij deze positie boven het oliepijlglas.

11 Onderhoud

1. Bij tandwielkasten dient de olie ververst te worden na de eerste 300 draaiuren (inloopperiode).
2. Ook dienen de tandwielen te worden schoongemaakt na deze periode. Meng nooit synthetische en minerale olie.
3. Na iedere 3000 draaiuren of om de 6 maanden dienen de volgende controles te worden uitgevoerd.
   - de kwaliteit van de olie
   - het oliepeil
   - lekkage van de afdichtingen
4. Vervang de olie en het lagervet conform de onderstaande grafiek, maar uiterlijk na 3 jaar.
5. Afhankelijk van de bedrijfs- en omgevingsomstandigheden dienen de keerringen vervangen te worden naar eigen waarneming.

Als storingen zich voordoen, stop dan de aandrijving onmiddellijk.

Interval van verversen van olie bij normaal gebruik

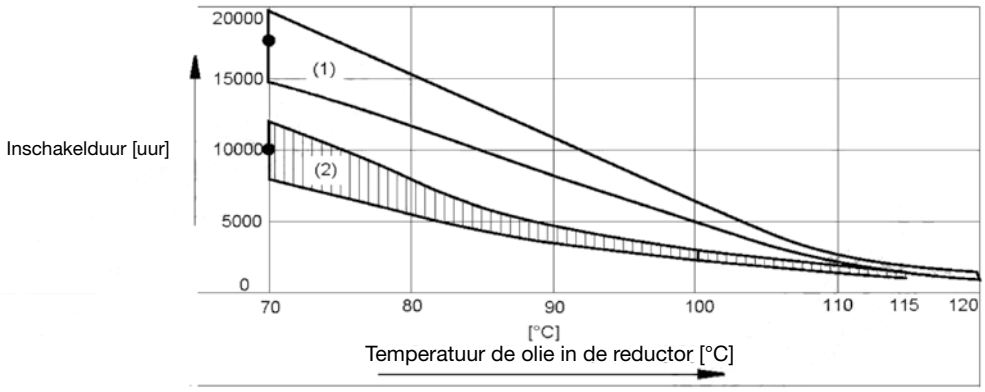

*) Gemiddele hoeveelheid olie bij 70 °C

(1) Synthetische olie
(2) Minerale olie

12 Opslagvoorschriften

1. Opslaan in een overdekte en verwarmde opslag, beschermd tegen weersinvloeden. De reductor mag niet blootstaan aan trillingen.
2. Zet de producten niet op de grond, maar gebruik een pallet of een stelling.
3. Gebruik een corrosieweerend middel op de blank stalen oppervlakten zoals assen en flenzen.
4. Inspecteer de reductor grondig voor ingebruikname

13 Storingen

Probleem	Mogelijke oorzaak	Oplossing
Ongebruikelijke loopgeluiden	A. Rollend / malend geluid: lagerbeschadiging. B. Kloppend geluid: onregelmatigheid in de vertanding.	A. Controleer de olie, vernieuw de lagers. B. Contacteer klantenservice.
Abnormale ongelijkmatige loopgeluiden	Vreemde voorwerpen in de olie.	A. Olie controleren B. Aandrijving stoppen C. Contact opnemen met de klantenservice.
Olielekkage	A. Slechte passing in pasvlak reductor. B. Afdichting defect. C. Reductor niet ontlucht.	A. Loop alle bouten na en haal deze desgewenst aan B. Vervang keerring. C. Plaats ontluchting / zet ontluchting open.
Olielekkage uit ontluchting	A. Te veel olie. B. Verkeerde positie van de ontluchting. C. Frequente koude starts (veroorzaken veel schuim).	A. Pas het olieniveau aan. B. Verplaats ontluchting. C. Vebruik synthetische olie.
Uitgaande as draait niet terwijl motor draait.	Verbinding is weg.	Vervang reductor.

E-S-JMC-NL-HYP-002-V01

14 Reductor onderdelen

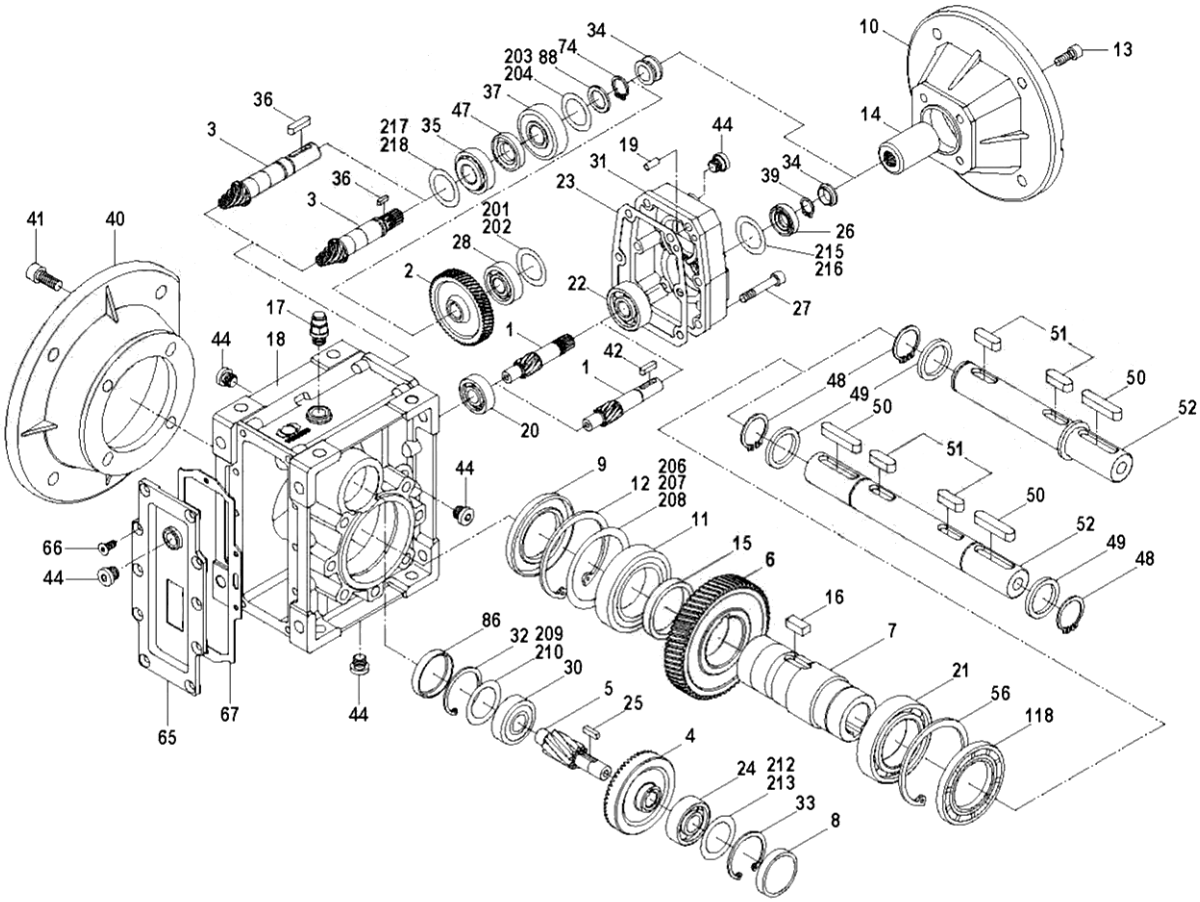

1	rondsel	25	spie	56	zeegerring holle as
2	tandwiel	26	oliekeerring	65	deksel huis
3	rondsel as	27	imbusbout	66	verzonken imbus
4	tandwiel	28	lager	67	rubber pakking
5	rondsel as	30	lager	74	zeegerring as
7	holle as	31	behuizing voortrap voor 3-traps uitvoering	86	VK dop
8	VK dop	32	zeegerring holle as	88	ring
9	oliekeerring	33	zeegerring holle as	118	oliekeerring
10	ingaande flens	34	stofring	201	Shim ring
11	lager	35	lager	202	Shim ring
12	zeegerring holle as	36	spie	203	Shim ring
13	imbusbout	37	lager	204	Shim ring
14	ingaande as	39	zeegerring as	206	Shim ring
15	afstand bus	40	uitgaande flens	207	Shim ring
16	spie	41	imbusbout	208	Shim ring
17	ontluchting	42	spie	209	Shim ring
18	behuizing	44	olieplug	210	Shim ring
19	paspen	47	olieplug	212	Shim ring
20	lager	48	zeegerring as	213	Shim ring
21	lager	50	spie	215	Shim ring
22	lager	51	spie	217	Shim ring
23	pakking huis	52	dubbele uitgaande as	218	Shim ring
24	lager	53	enkel uitgaande as		

E-S-JMC-NL-HYP-002-V01

LEVERINGSPROGRAMMA

EURONORM DRIVE SYSTEMS

Elektromotoren, Besturingen en Hydromotoren

- Draai- en gelijkstroommotoren
- Frequentieregelaars
- Hydromotoren

Reductoren

- Wormwielreductoren
- Hypoïdereductoren
- Motorreductoren
- Hoek tandwielkasten
- Planetaire reductoren
- Zware tandwielkasten

Speciale aandrijvingen en Componenten

- Spindelhefelementen en Actuators
- Draaikranslagers
- Koppelingen
- Trilmotoren
- Trommelmotoren

Diensten

- (Internationale) toeleveringspartner
- Engineering
- Technische ondersteuning
- Klantspecifieke oplossingen

High Quality • Competitive Pricing • On Time Deliveries • Expert Knowledge

Hub van Doorneweg 8
2171 KZ Sassenheim – NL

T +31(0)252 228850
F +31(0)252 228235
E info@euronorm.nl

euronorm.nl